SilverStone®
Designing Inspiration

TJII *MANUAL*

SilverStone Technology Co., Ltd.

www.silverstonetek.com

support@silverstonetek.com

Issue date: October, 2010

NO: G11212980

Installation and system optimization guide:

The following manual and guides were carefully prepared by the SilverStone engineering team to help you maximize the potential of your SilverStone product. Please keep this manual for future reference when upgrading or performing maintenance on your system. A copy of this manual can also be downloaded from our website at:

http://www.silverstonetek.com

Specification —— P.2

Disassemble chart —— P.3

Installation guide —— P.5

Connector definition —— P.16

Front I/O connector guide —— P.18

Component size limitations —— P.19

Recommended cooling device setup & selection —— P.28

Upgrade and Maintenance —— P.31

Product Overview

Temjin series TJ11

Tower of power, elegance, and technical excellence

Specification

Material	Dual aluminum unibody frame, 2.0mm aluminum body	
Motherboard	SSI CEB, XL ATX, ATX (maximum 13.6” x 11”), Micro ATX	
Model No.	SST-TJ11B-W (black + window) SST-TJ11B (black)	
Drive Bay	External	5.25" x 9
	Internal	3.5" x 6 hot-swap capable , 2.5” x3
Cooling System	Bottom	2 x 120mm AP121 intake fan, 1200rpm 19dBA
	Top	1 x 120mm exhaust fan, 900rpm, 18dBA
	Side	2 x 180mm AP181 intake fan, 700/1200rpm 18/34dBA
Expansion Slot	9 + 1	
Front I/O Port	USB 3.0 x 2, USB 2.0 x 2 audio x 1 MIC x 1	
Power Supply	2 x optional standard PS2 (ATX) or 1 x redundant PS2	
Expansion Card	Support up to 12.4”	
Dimension	224mm (W) x 642mm (H) x 657mm (D)	

Disassemble Chart

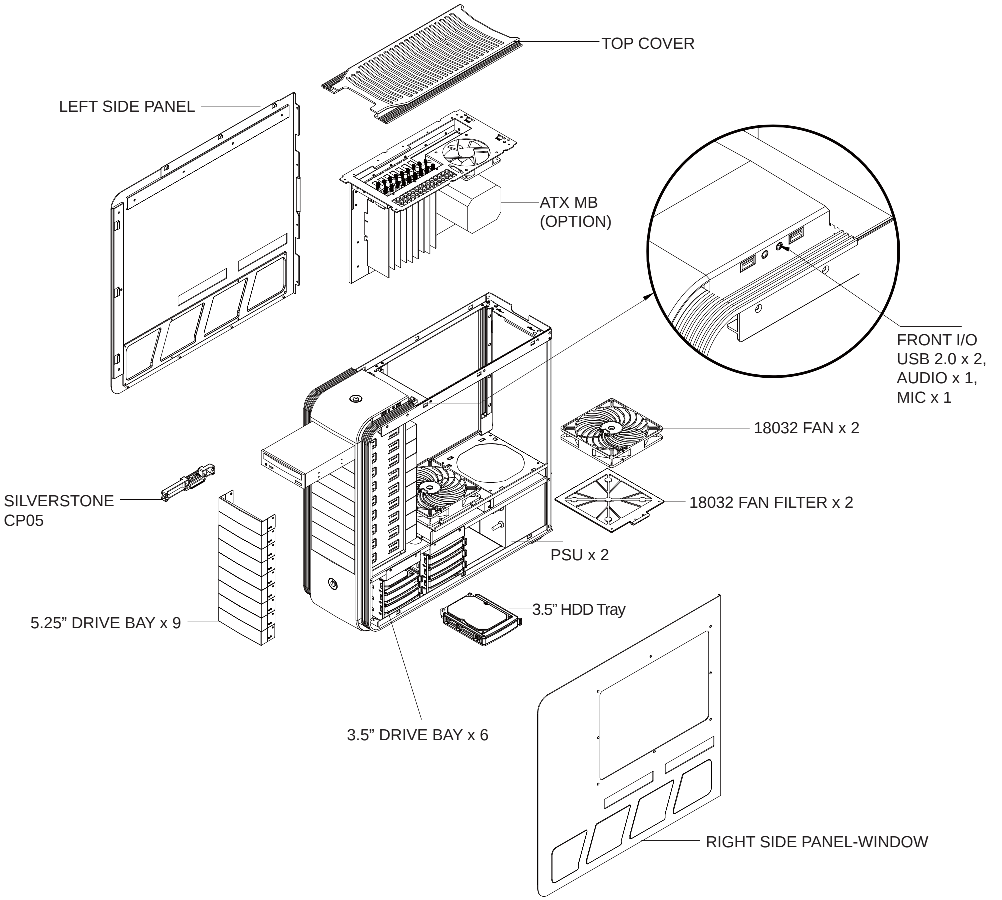

PICTURE	ITEM	PURPOSE
	SCREW A	SECURE 5.25" DRIVE
	SCREW B	SECURE HARD DRIVE
	SCREW C	SECURE POWER SUPPLY OR PSU BKT AND MOTHERBOARD
	SCREW D	MOTHERBOARD STAND
	PSU-PLATE	SECURE PSU
	BUNCH WIRE TIES	SECURE WIRE

PICTURE	ITEM	PURPOSE
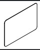	ALUMINUM-PLATE	MOUSE PAD
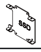	2.5” HDD BKT	SECURE 2.5” HARD DRIVE
	DUAL PSU ADAPTER	DUAL PSU SUPPORT
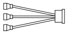	FAN CABLE	OPTIONAL POWER
	FILTER	FILTER DUST

Disassemble Chart

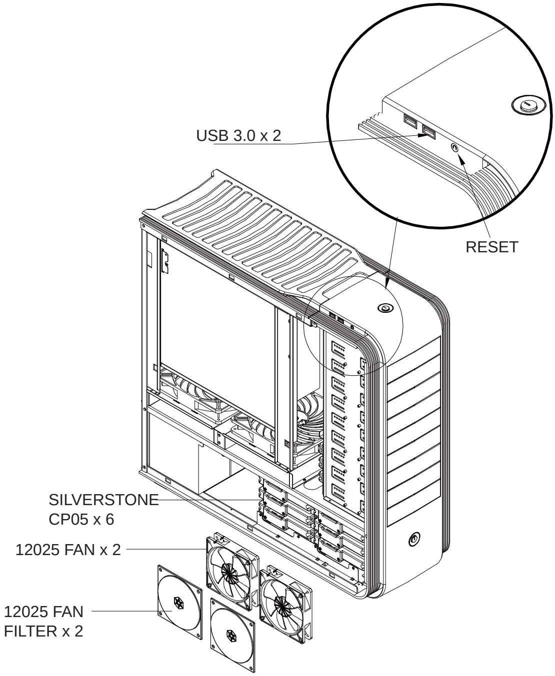

USB 2.0 CONNECTOR

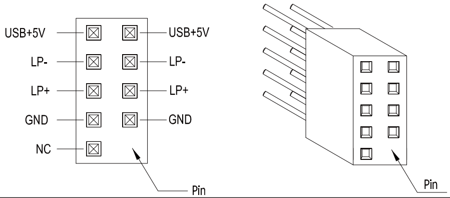

AC'97 CONNECTOR

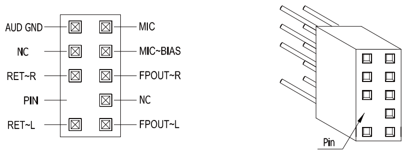

HD CONNECTOR

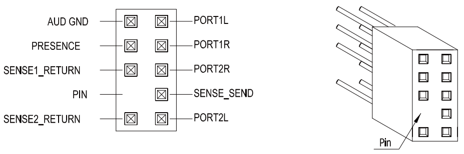

Installation Guide

Before you begin, please make sure that you
(1) have all components collected.
(2) check that all components do not have compatibility problems with each other or with the case.
(3) if possible, assemble the components outside the case first to make sure they are working.
(4) keep the motherboard manual ready for reference during installation.
(5) prepare a Philips screwdriver.

1

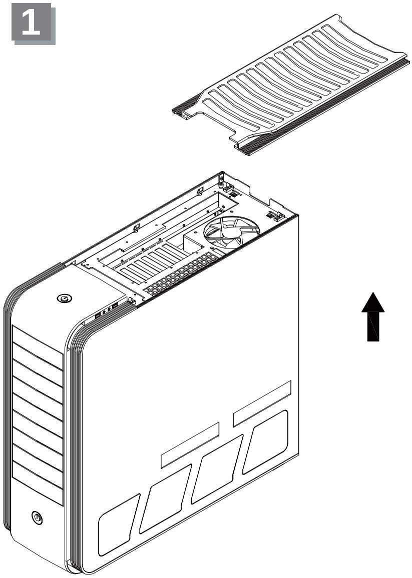

ENGLISH
Pull top cover off the case in the direction as illustrated by the arrow.

РУССКИЙ
Сдвиньте верхнюю крышку корпуса в направлении, указанном стрелкой.

DEUTSCH
Ziehen Sie die obere Abdeckung in Pfeilrichtung vom Gehäuse ab (siehe Abbildung).

繁體中文
請依照箭頭方向施力並取出上蓋。

FRANÇAIS
Tirer le cache en supérieur vers l'extérieur du boitier comme illustré par la flèche.

簡体中文
请依照箭头方向施力并取出上盖。

ESPAÑOL
Quite la cubierta superior de plástico en la dirección que muestra la flecha.

日 本 語
矢印で示される方向に、ケースからの一番上のカバーを抜き取ります。

ITALIANO
Rimuovere il cover superiore come mostrato in figura.

한 국 어
상부의 커버를 화살표 방향과 같이 당겨서 제거 합니다.

2

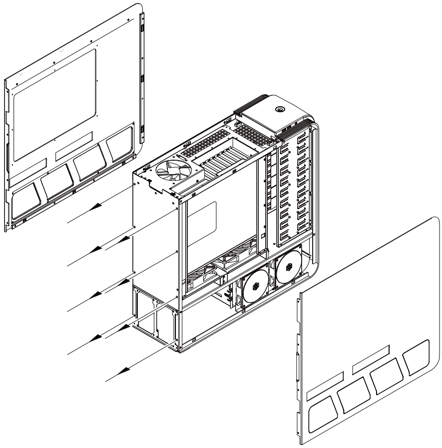

ENGLISH
Loosen eight thumb screws then pull both side panels toward the rear to remove them.

РУССКИЙ
Отвинтите восемь винтов с накатанной головкой, а затем потяните обе боковые панели назад, чтобы снять их.

DEUTSCH
Lösen Sie die acht Rändelschrauben; ziehen Sie dann die beiden seitlichen Blenden nach hinten weg.

繁體中文
鬆開八顆手扭螺絲，再向後抽左右側板。

FRANÇAIS
Desserrez les huit vis à main puis tirez les deux panneaux latéraux vers l'arrière pour les retirer.

簡体中文
松开八颗手扭螺丝，再向后抽左右侧板。

ESPAÑOL
Afloje ocho tornillos manuales y luego mueva ambos paneles laterales hacia la parte posterior para retirarlos.

日 本 語
8本のサムスクリューを外し、両方の側面パネルを後方に引いて取り外します。

ITALIANO
Svitare le otto thumb screw quindi rimuovere i pannelli laterali tirandoli verso la parte posteriore del case.

한 국 어
8개의 손나사를 풀고, 양쪽 사이드 패널을 뒤쪽으로 당겨 제거합니다.

Installation Guide

3

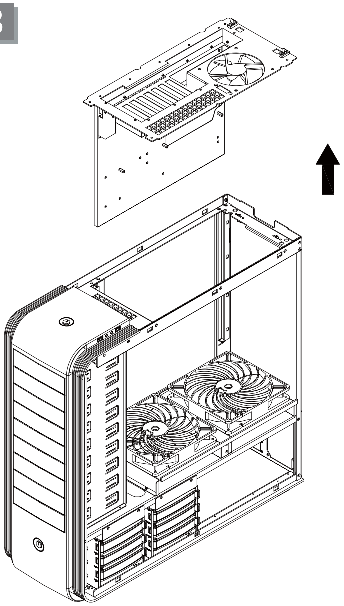

ENGLISH
Loosen four thumb screws holding the motherboard tray then pull upward to slide it out of the chassis.

DEUTSCH
Lösen Sie die vier Rändelschrauben des Motherboard-Einschubs; entfernen Sie ihn, indem Sie ihn nach oben aus dem Gehäuse ziehen.

FRANÇAIS
Desserrez les quatre vis à main fixant le support de la carte mère puis faites le glisser vers le haut pour le sortir du boîtier.

ESPAÑOL
Afloje los cuatro tornillos manuales que sujetan la bandeja de la fuente de alimentación y luego tire hacia arriba para sacarla del chasis.

ITALIANO
Svitare le quattro thumb screws che trattengono il supporto della scheda madre quindi tirarlo verso l’alto per rimuoverlo dallo chassis.

РУССКИЙ
Отвинтите четыре винта с накатанной головкой, крепящие кронштейн системной платы, а затем потяните его вверх, чтобы извлечь из корпуса.

繁體中文
先鬆開鎖固主機板抽盤的4顆手扭螺絲，將主機板抽盤往上抽出。

簡体中文
先松开锁固主机板抽盘的4颗手扭螺丝，将主机板抽盘往上抽出。

日 本 語
マザーボードトレイを固定しているサムスクリュー4本を外し、上に引き上げてケースから取り出します。

한 국 어
메인보드 트레이를 고정하고 있는 손나사를 제거한 후, 메인보드 트레이를 위쪽으로 당긴 후 밀어내어 케이스 밖으로 제거합니다.

4

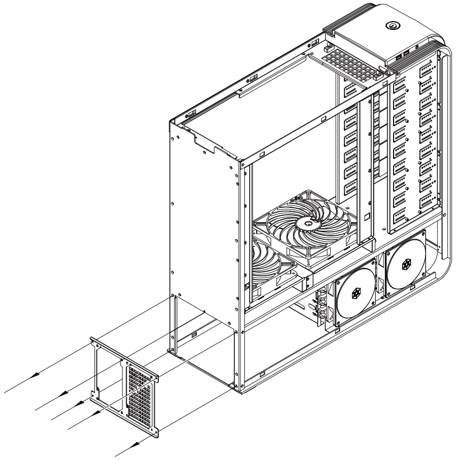

ENGLISH
Loosen the four screws holding the power supply bracket to remove it.

DEUTSCH
Lösen Sie die vier Schrauben an der Netzteilhalterung, nehmen Sie die Halterung heraus.

FRANÇAIS
Desserrez les quatre vis fixant le casier de l'alimentation pour le retirer.

ESPAÑOL
Afloje los cuatro tornillos que sujetan el bracket de la fuente de alimentación para retirarlo.

ITALIANO
Svitare le quattro viti che trattengono il supporto dell’alimentatore per rimuoverlo.

РУССКИЙ
Отвинтите четыре винта с накатанной головкой, крепящие кронштейн блоков питания, и снимите кронштейн.

繁體中文
請卸下鎖固電源架的4根螺絲，並取下電源架。

簡体中文
请卸下锁固电源架的4根螺丝，并取下电源架。

日 本 語
電源ブラケットを固定しているサムスクリュー4本を外し、ブラケットを取り外します。

한 국 어
파워서플라이 브라켓을 고정하고 있는 4개의 나사를 풀어 제거합니다.

5

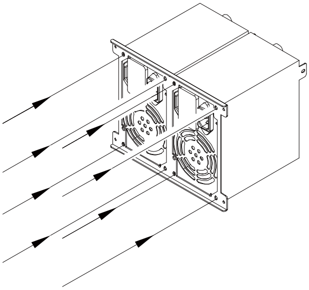

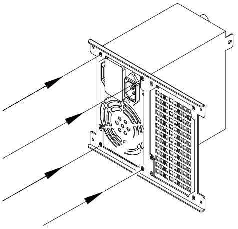

ENGLISH

Install one or two power supplies as needed to the power supply bracket. If you are using a PS/2 mini redundant power supply, please use the included PS/2 mini redundant bracket from the accessories box instead.

DEUTSCH

Installieren Sie je nach Bedarf ein oder zwei Netzteile an der Netzteilhalterung. Bitte verwenden Sie beim Einsatz eines redundantes PS/2-Mininetzteil die entsprechende Halterung aus dem zugehörigen Lieferumfang.

FRANÇAIS

Installez une ou deux alimentations selon vos besoins dans le casier qui leur est destiné. Si vous utilisez une alimentation mini redondante PS/2, veuillez utiliser à la place le casier pour alimentation mini redondante PS/2 du la boîte d'accessoires.

ESPAÑOL

Instale una ó dos fuentes de alimentación (según sus necesidades) en el bracket para fuentes de alimentación. Si usa una fuente de alimentación redundante PS/2 mini, por favor use en cambio el bracket redundante PS/2 mini de la caja de accesorios.

ITALIANO

Installare uno o due alimentatori, secondo le esigenze, sul supporto specifico. Se utilizzate un alimentatore PS/2 mini ridondante, utilizzare l'apposito supporto fornito a corredo.

РУССКИЙ

Установите один или два блока питания (по необходимости) на кронштейн блоков питания. При установке компактного резервного блока питания PS/2 используйте входящий в комплект поставки кронштейн для компактного блока питания PS/2, находящийся в коробке с принадлежностями.

繁體中文

根據需求在PSU架上安裝1~2顆PSU，如果您使用熱備援PSU，請用零件包內附的熱備援專用PSU架。

簡体中文

根据需求在PSU架上安装1~2颗PSU，如果您使用热备援PSU，请用零件包内附的热备援专用PSU架。

日 本 語

必要に応じて1ないし2台の電源を電源ブラケットに取付けます。PS/2ミニ無停電電源をお使いの場合は、アクセサリボックスに付属のPS/2ミニ無停電電源ブラケットをお使いください。

한 국 어

한 개 또는 두 개의 파워 서플라이를 파워 서플라이 브라켓에 설치 합니다. 만약 PS/2 미니 리던던트 파워 서플라이를 사용한다면, 액세서리 박스에 동봉된 PS/2 미니 리던던트 파워 서플라이 브라켓을 대신 사용하시기 바랍니다.

6

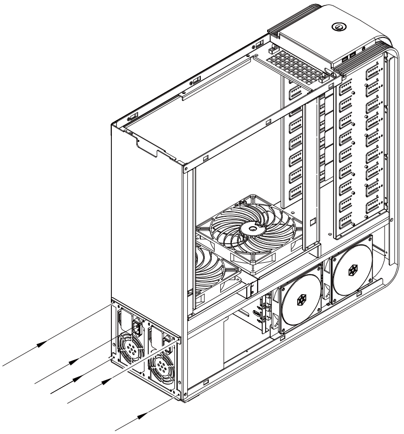

ENGLISH
Install power supply back into the chassis with bracket attached, then secure with screws removed from step 4.

DEUTSCH
Installieren Sie das Netzteil mit der Halterung im Gehäuse; befestigen Sie es mit den Schrauben, die Sie in Schritt 4 gelöst haben.

FRANÇAIS
Réinstallez l'alimentation dans le boîtier avec le casier attaché, puis fixez les vis précédemment retiré à l'étape 4.

ESPAÑOL
Instale la fuente de alimentación en el chasis con el bracket unido, luego fíjelo con los tornillos que se quitaron en el paso 4.

ITALIANO
Installare quindi il complesso supporto/alimentatore nel case ed assicurarlo alla struttura mediante le viti rimosse al passo 4.

РУССКИЙ
Установите блок питания в корпус с прикрепленным кронштейном, а затем закрепите его винтами, удаленными на шаге 4.

繁體中文
將PSU裝入機殼，
鎖回第4步卸下的螺絲。

簡体中文
将PSU装入机壳，
锁回第4步卸下的螺丝。

日 本 語
電源設置後。ステップ4で外したネジで固定します。

한 국 어
파워 서플라이를 브라켓에 장착된채 케이스에 설치하고, Step4에서 제거한 나사로 고정시킵니다.

7

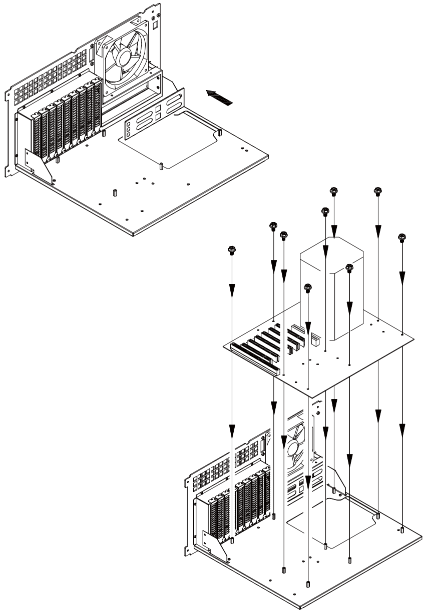

ENGLISH
Insert motherboard I/O shield onto the rear motherboard tray, then install motherboard on the main tray.

DEUTSCH
Stecken Sie die E/A-Motherboard-Bleck am hinteren Motherboard-Einschub; installieren Sie das Motherboard im Haupteinschub.

FRANÇAIS
Insérez la plaque de ports E/S à l'arrière du support de la carte mère, puis installez la carte mère sur le support principal.

ESPAÑOL
Inserte el escudo E/S de la placa base en la bandeja posterior de la placa base, luego instale la placa base en la bandeja principal.

ITALIANO
Inserire il pannello I/O della scheda madre nell’apposito alloggio quindi installare la scheda madre sul supporto.

РУССКИЙ
Установите крышку панели ввода-вывода материнской платы на задний кронштейн материнской платы, а затем установите материнскую плату на основной кронштейн.

繁體中文
將主機板I/O彈片裝上主機板抽盤，
將主機板安裝上抽盤。

簡体中文
将主机板I/O弹片装上主机板抽盘，
将主机板安装上抽盘。

日 本 語
マザーボードI/Oシールドを後部マザーボードトレイに装着してから、マザーボードをメイントレイに取付けます。

한 국 어
메인보드 I/O 쉴드를 메인보드 트레이에 삽입하고, 메인보드를 메인보드 트레이에 설치합니다.

Installation Guide

8

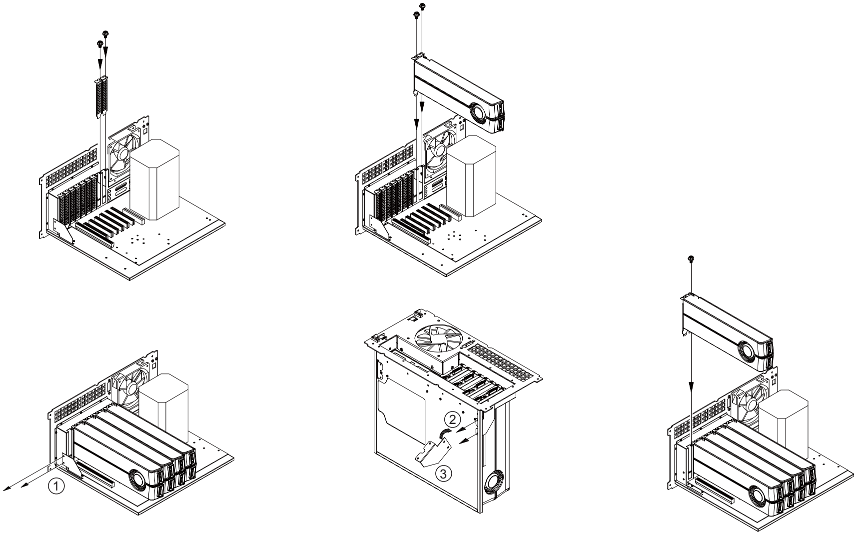

ENGLISH

Remove expansion slot covers as required then install expansion cards onto the motherboard. If you have a graphics card that will take up the space beyond the 9th expansion slot, you will then need to remove the reinforcement end-plate below the 9th expansion slot.

DEUTSCH

Entfernen Sie die Blenden der benötigten Erweiterungssteckplätze; installieren Sie die Erweiterungskarten dann am Motherboard. Wenn Sie eine Grafikkarte einsetzen möchten, die über den neunten Erweiterungssteckplatz hinausragt, müssen Sie die verstärkende Abschlussplatte unterhalb des neunten Erweiterungssteckplatzes entfernen.

FRANÇAIS

Retirez les caches des emplacements d'extension selon vos besoins et installez les cartes sur la carte mère. Si vous avez une carte graphique qui prend de la place au delà du 9eme emplacement, vous devrez retirer la plaque de renfort situé sous le 9eme emplacement.

ESPAÑOL

Retire las cubiertas de las ranuras de expansión según sus necesidades y luego instale las tarjetas de expansión en la placa base. Si tiene una tarjeta gráfica que precise de espacio más allá de la novena ranura de expansión, tendrá que retirar la placa de refuerzo bajo la novena ranura de expansión.

ITALIANO

Rimuovere i cover degli slot di espansione secondo le esigenze ed installare le schede sulla mainboard. Se la scheda grafica in vostro possesso occupa lo spazio nei pressi del nono slot di espansione, avrete bisogno di rimuovere la placca di rinforzo al di sotto dello slot in questione.

РУССКИЙ

Снимите заглушки необходимых слотов расширения, а затем установите карты расширения на материнскую плату. При необходимости установки видеокарты, которая займет больше места, чем позволяет 9-й слот расширения, потребуется снять армирующую пластину, расположенную под 9-м слотом расширения.

繁體中文

先取下擴充槽上的擋板，再將擴充槽裝入，並以內附螺絲鎖固；如果您的顯示卡佔用到第十槽，請先將最前端的補強片拆下。

簡体中文

先取下扩充槽上的挡板，再将扩充槽装入，并以内附螺丝锁固；如果您的显示卡占用到第十槽，请先将最前端的补强片拆下。

日 本 語

必要に応じて拡張スロットカバーを取り外し、それからマザーボードに拡張カードを装着します。9番目の拡張スロットを越えるスペースが必要なグラフィックカードをお持ちの場合、9番目の拡張スロットの下の補強プレートを取り外す必要があります。

한 국 어

필요한만큼 확장 슬롯 커버를 제거한 다음, 확장슬롯을 메인보드에 설치합니다. 만약 9번째 메인보드 보다 바깥쪽으로 더 공간을 차지하는 그래픽 카드를 설치한다면, 9번째 확장슬롯 아래쪽에 있는 보강판을 제거한 후에 설치 하시기 바랍니다.

9

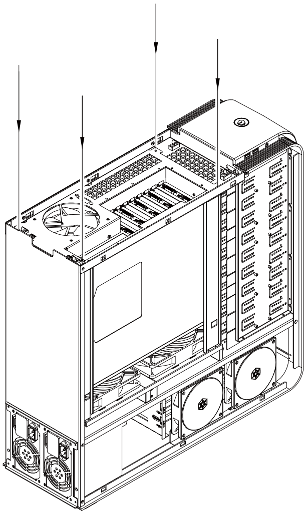

ENGLISH
Slide the entire assembled motherboard tray back into the chassis and secure with four thumb screws.

DEUTSCH
Schieben Sie die gesamte Motherboard-Baugruppe zurück in das Gehäuse; befestigen Sie sie mit vier Rändelschrauben.

FRANÇAIS
Faites glisser la carte mère assemblé à son support à l'intérieur du boîtier et fixez l'ensemble avec les quatre vis à main.

ESPAÑOL
Deslice la bandeja montada de la placa base de vuelta en el chasis y fíjela con cuatro tornillos manuales.

ITALIANO
Far scorrere quindi il complesso supporto/scheda madre all'interno della sede e serrare il tutto con le quattro thumb screw.

РУССКИЙ
Задвиньте кронштейн с материнской платой в полном сборе в корпус и закрепите его винтами с накатанной головкой.

繁體中文
將主機板抽盤裝回機殼，
鎖回4顆手扭螺絲。

簡体中文
将主机板抽盘装回机壳，
锁回4颗手扭螺丝。

日 本 語
組上げられたマザーボードトレイ全体をケースに滑り込ませて、サムスクリュー4本で固定します。

한 국 어
조립된 메인보드 전체를 트레이와 함께 케이스로 밀어 넣고, 4개의 손나사로 고정시킵니다.

10

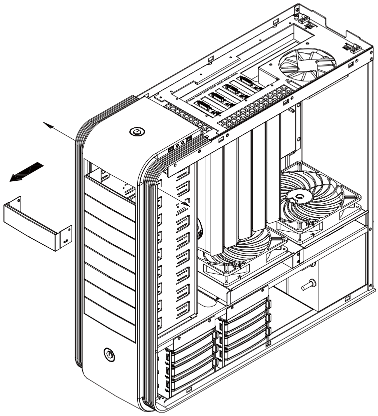

ENGLISH
Unscrew screws holding the 5.25" drive bay covers to remove them.

DEUTSCH
Lösen Sie die Schrauben an den Abdeckungen der 5,25 Zoll-Laufwerkseinschübe; entfernen Sie sie.

FRANÇAIS
Dévisser les vis fixant les caches des baies 5.25" pour les retirer.

ESPAÑOL
Quite los tornillos que sujetan las tapas para las bahías de dispositivos de 5,25" para quitarlas.

ITALIANO
Svitare le viti che trattengo i bay dei cover da 5,25" per rimuoverli.

РУССКИЙ
Отвинтите винты, крепящие крышки отсеков для 5,25-дюймовых приводов, и снимите крышки.

繁體中文
用螺絲起子鬆開大擋板螺絲，
取下大擋板。

簡体中文
用螺丝起子松开大挡板螺丝，
取下大挡板。

日 本 語
5.25インチのドライブベイカバーを固定しているネジをはずしてカバーを取り外します。

한 국 어
5.25"베이 커버를 고정하고 있는 나사를 제거한 후 드라이브 베이 커버를 제거합니다.

11

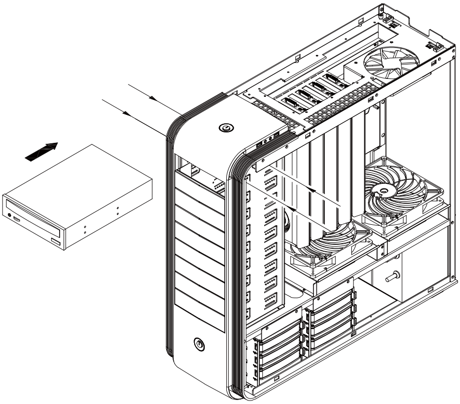

ENGLISH
Insert optical drives or other 5.25” devices into the drive bays and secure with screws.

DEUTSCH
Stecken Sie ein optisches Laufwerk oder andere 5,25 Zoll-Geräte in die Laufwerkseinschübe; befestigen Sie sie mit Schrauben.

FRANÇAIS
Insérez les lecteurs optique ou d'autres appareils 5.25” dans leurs baies et fixez-les avec des vis.

ESPAÑOL
Inserte dispositivos ópticos u otros dispositivos de 5,25” en la bahía para dispositivos y fíjelos con tornillos.

ITALIANO
Inserire i drive ottici o alter periferiche da 5,25” nei bays e serrarli alla struttura con le viti.

РУССКИЙ
Установите оптические приводы или другие 5,25-дюймовые устройства в отсеки для приводов и закрепите их винтами.

繁體中文
將光碟機裝入機殼，用螺絲鎖固。

簡体中文
将光驱装入机壳，用螺丝锁固。

日 本 語
光学ドライブまたはその他5.25インチのデバイスをドライブベイに入れ、ネジで固定します。

한 국 어
광드라이브나, 다른 5.25” 디바이스를 드라이브 베이에 장착한 후 나사로 고정시킵니다.

12

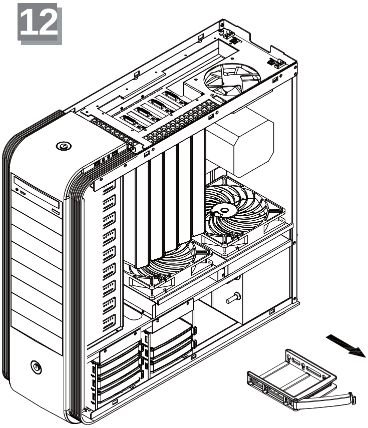

ENGLISH
Remove hard drive trays as shown in the illustration.

DEUTSCH
Nehmen Sie den Festplatteneinschübe wie abgebildet heraus.

FRANÇAIS
Retirez le support des disques durs comme montré sur l'illustration.

ESPAÑOL
Retire las bandejas para discos duros como se muestra en la ilustración.

ITALIANO
Rimuovere i supporti per gli hard disk come mostrato in figura.

РУССКИЙ
Извлеките кронштейны для жестких дисков, как показано на рисунке.

繁體中文
請依圖示將硬碟托盤取出。

簡体中文
请依图标将硬盘托盘取出。

日 本 語
図示されているように、ハードディスクドライブトレイを取り外します。

한 국 어
그림에서와 같이 하드 드라이브 트레이를 제거합니다.

13

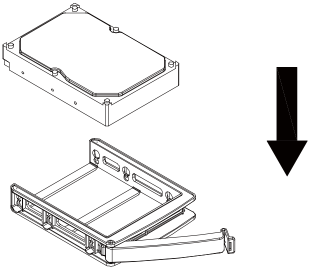

ENGLISH
Insert hard drive into the tray and secure both sides with four screw B’s.

DEUTSCH
Stecken Sie die Festplatte in den Einschub; befestigen Sie sie an beiden Seiten mit vier B-Schrauben.

FRANÇAIS
Insérez les disques durs dans leur support et fixez les deux côtés avec des vis de type B.

ESPAÑOL
Inserte el disco duro en la bandeja y fije ambos lados con cuatro tornillos B.

ITALIANO
Inserire gli hard disk nel supporto e serrare entrambi I lati alla struttura con le viti B in dotazione.

РУССКИЙ
Установите жесткий диск в кронштейн и закрепите его с обеих сторон четырьмя винтами (B).

繁體中文
將硬碟放入托盤內，
並在兩側用螺絲(SCREW B)將其鎖固。

簡体中文
将硬盘放入托盘内，
并在两侧用螺丝(SCREW B)将其锁固。

日 本 語
ハードディスクドライブをトレイに装着し、4本のネジBで両側を固定します。

한 국 어
하드 드라이브를 트레이에 삽입한 후, 양쪽을 4개의 B 나사로 고정시킵니다.

14

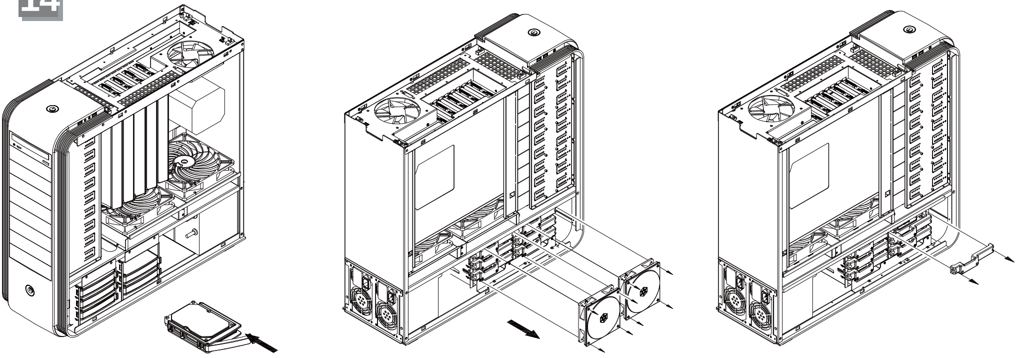

ENGLISH

Insert assembled hard drive tray back into the chassis. If you are not using a standard 3.5” SATA hard drive, you will need to remove the CP05 SATA connector on the other side of the hard drive cage. To do this you will need to first remove the fan on the hard drive cage to get to the screws holding the CP05.

DEUTSCH

Installieren Sie den montierten Festplatteneinschub wieder im Gehäuse. Wenn Sie eine herkömmliche 3,5 Zoll-SATA-Festplatte verwenden, müssen Sie den SATA-Anschluss (CP05) an der anderen Seite des Festplattenkäfigs entfernen. Dazu müssen Sie zuerst den Lüfter am Festplattenkäfig entfernen; dadurch erhalten Sie Zugang zu den Schrauben des CP05.

FRANÇAIS

Remettez le support tenant les disques durs dans le boîtier. Si vous n'utilisez pas un disque dur standard 3.5” SATA, vous devrez retirer le connecteur CP05 SATA de l'autre côté du casier à disque dur. Pour faire ceci   vous devrez d'abord retirer le ventilateur du casier à disques durs pour pouvoir accéder aux vis fixant le CP05.

ESPAÑOL

Inserte la bandeja con el disco duro de nuevo en el chasis. Si no está usando un disco duro SATA estándar de 3,5”, necesitará quitar el conector CP05 SATA del otro lado de la carcasa para discos duros. Para hacer esto necesitará quitar primero el ventilador de la carcasa para discos duros y así poder llegar a los tornillos que sujetan el CP05.

ITALIANO

Inserire quindi il complesso supporto/hard disk nella sede preposta. Se non utilizzate hard disk da 3,5” standard SATA, è necessario rimuovere il connettore SATA CP05 disposto nella parte posteriore della sede per gli hard drive. Per fare questo rimuovete la ventola per raggiungere le viti che assicurano il CP05 alla struttura.

РУССКИЙ

Установите кронштейн с жестким диском в сборе в корпус. Если не используется стандартный 3,5-дюймовый жесткий диск с интерфейсом SATA, необходимо снять SATA-адаптер CP05 с другой стороны отсека жестких дисков. Для этого сначала необходимо снять вентилятор с отсека жестких дисков, чтобы получить доступ к винтам, крепящим адаптер CP05.

繁體中文

將硬碟托盤放回機殼內(如果您用的不是標準SATA硬碟，請先將硬碟架風扇拆下，然後將CP05熱插拔線材移除)。

簡体中文

将硬盘托盘放回机壳内(如果您用的不是标准SATA硬盘，请先将硬盘架风扇拆下，然后将CP05热插拔线材移除)。

日 本 語

組上げられたハードディスクドライブトレイをケースに戻します。標準の3.5インチSATAハードディスクドライブを使用されない場合、ハードドライブケージの反対側のCP05SATAコネクタを取り外す必要があります。そのためには、まずハードドライブケージ上のファンを取り除いてからCP05を保持しているネジを扱います。

한 국 어

조립된 하드 드라이브 트레이를 케이스에 집어 넣습니다. 만약 표준 3.5” SATA 하드 드라이브를 사용하지 않는다면 CP05의 SATA 커넥터를 제거하고, 하드 드라이브 케이지의 반대편으로 옮겨야 합니다. 이를 위해서는 하드 드라이브의 팬을 제거하고 CP05를 고정하고 있는 나사를 풀어야 합니다.

15

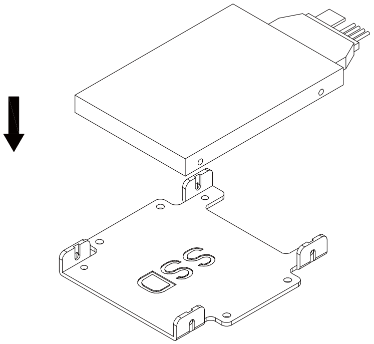

ENGLISH
Insert the 2.5” hard drives or SSD into the 2.5” drive tray as shown in the illustration.

РУССКИЙ
Установите 2,5-дюймовые жесткие диски или SSD-диски в кронштейн для 2,5-дюймовых приводов, как показано на рисунке.

DEUTSCH
Stecken Sie die 2,5 Zoll-Festplatten oder SSD in den 2,5 Zoll-Festplatteneinschub (vgl. Abbildung).

繁體中文
請將2.5”硬碟依圖示放入2.5”硬碟架。

FRANÇAIS
Insérez les disques durs 2.5” hard drives ou les SSD sur le support à disques 2.5” comme montré sur l'illustration.

简体中文
请将2.5”硬盘依图标放入2.5”硬盘架。

ESPAÑOL
Inserte discos duros de 2,5” ó SSD en la bandeja para dispositivos de 2,5” como se muestra en la ilustración.

日 本 語
図示されるように、2.5インチハードドライブまたはSSDを2.5インチドライブトレイに装着します。

ITALIANO
Inserire gli hard disk da 2,5” o SSD nella sede preposta come mostrato in figura.

한 국 어
그림에서와 같이 2.5” 하드 드라이브나 SSD 를 2.5” 드라이브 트레이에 삽입합니다.

16

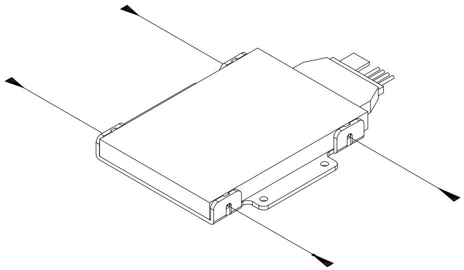

ENGLISH
Secure the 2.5” drive with screw A as shown in the illustration.

РУССКИЙ
Закрепите 2,5-дюймовый привод винтами (A), как показано на рисунке.

DEUTSCH
Befestigen Sie die 2,5 Zoll-Festplatte mit Schraube A (vgl. Abbildung).

繁體中文
請依圖示用SCREW A，將2.5”硬碟鎖固於2.5”硬碟架。

FRANÇAIS
Fixez les lecteurs 2.5” avec des vis de type A comme montré sur l'illustration.

简体中文
请依图标用SCREW A，将2.5”硬盘锁固于2.5”硬盘架。

ESPAÑOL
Fije el dispositivo de 2,5” con un tornillo A como se muestra en la ilustración.

日 本 語
図示されるように、ネジAで2.5インチドライブを固定します。

ITALIANO
Assicurare quindi gli hard disk alla struttura mediante le viti A fornite a corredo.

한 국 어
그림에서와 같이 2.5” 드라이브를 나사 A로 고정시킵니다.

17

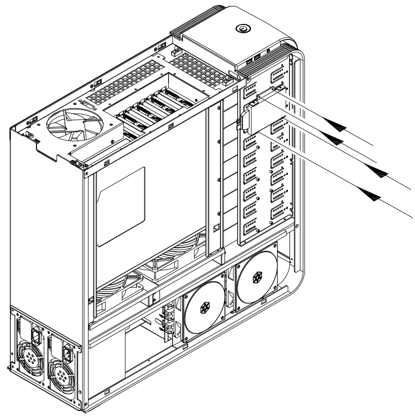

ENGLISH
Use screw A to install and secure the assembled 2.5” drive tray onto the chassis.

DEUTSCH
Installieren Sie den montierten 2,5 Zoll-Festplatteneinschub mit Schraube A im Gehäuse.

FRANÇAIS
Utilisez les vis de type A pour installer et fixer les lecteurs assemblés à leurs support dans le boîtier.

ESPAÑOL
Use un tornillo A para instalar y fijar la bandeja terminada para dispositivos de 2,5” en el chasis.

ITALIANO
Usare ancora le viti A per assicurare il complesso supporto/hard disk da 2,5” alla struttura.

РУССКИЙ
Установите и с помощью винтов (A) закрепите кронштейн с 2,5-дюймовыми дисками в сборе на корпусе.

繁體中文
請依圖示用SCREW A，
將2.5”硬碟架鎖固於機身。

簡体中文
请依图标用SCREW A，
将2.5”硬盘架锁固于机身。

日 本 語
ネジAで、組上げられた2.5インチドライブトレイをケース上に取付け、固定します。

한 국 어
나사 A를 이용해, 조립된 2.5” 드라이브 트레이를 케이스에 넣습니다.

18

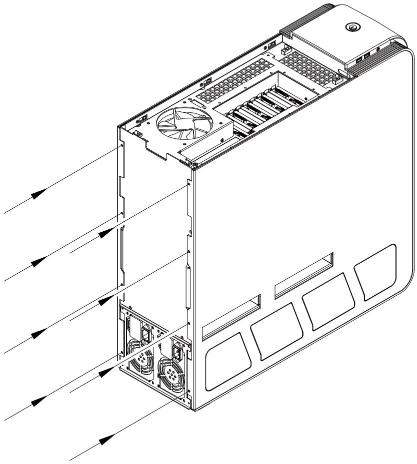

ENGLISH
Connect all wire and cables then reinstall both side panels back onto the chassis and secure with thumb screws.

DEUTSCH
Verbinden Sie alle Kabel; bringen Sie die beiden seitlichen Blenden am Gehäuse an und befestigen Sie sie mit den Rändelschrauben.

FRANÇAIS
Branchez tous les câbles puis réinstallez les deux panneaux latéraux et fixez les avec des vis à main.

ESPAÑOL
Conecte todos los cables y luego reinstale ambos paneles laterales en el chasis y fíjelos con tornillos manuales.

ITALIANO
Connettere tutti i cavi dati ed alimentazione alle periferiche, rimontare I pannelli laterali, quindi serrarli alla struttura con le thumb screws.

РУССКИЙ
Подсоедините все провода и кабели, а затем установите на корпус обе боковые панели и закрепите их винтами с накатанной головкой.

繁體中文
接好所有需要接的線材之後，
把左右側板裝回機殼，並以手扭螺絲鎖固。

簡体中文
接好所有需要接的线材之后，
把左右侧板装回机壳，并以手扭螺丝锁固。

日 本 語
すべての結線とケーブルを接続し、それからケースに両方の側面パネルを戻し、サムスクリューで固定します。

한 국 어
연결 케이블과 전선을 모두 연결한 후, 양쪽 사이드 패널을 케이스에 다시 조립한 뒤에 손나사로 고정시킵니다.

19

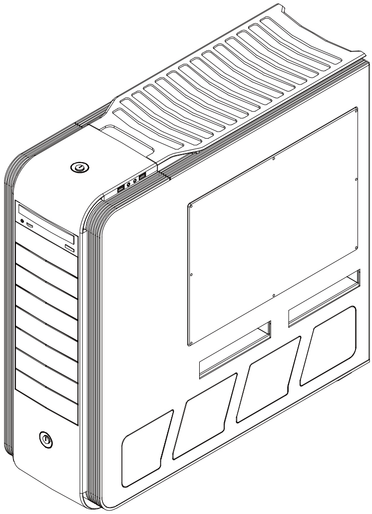

ENGLISH
Remount the top cover back onto the chassis to complete installation. If you need to move the completed build to another location please have another person help you as a completed TJ11 build will be very heavy.

DEUTSCH
Befestigen Sie zum Abschluss der Installation die obere Abdeckung wieder am Gehäuse Wenn Sie den Standort des gesamten Gerätes ändern möchten, lassen Sie sich bitte von einer weiteren Person helfen; ein zusammengebautes TJ11 ist sehr schwer.

FRANÇAIS
Remontez le panneau supérieur sur le boîtier pour terminer l'installation. Si vous devez déplacer le boîtier vers un autre endroit, faites-vous aider par une autre personne car le boîtier TJ11 est très lourd une fois assemblé.

ESPAÑOL
Vuelva a montar la cubierta superior en el chasis para completar la instalación. Si necesita mover la estructura ya terminada a otro lugar, por favor hágalo con la ayuda de otra persona ya que una TJ11 terminada será muy pesada.

ITALIANO
Rimontare quindi la copertura superiore per completare l’installazione. Se avete bisogno di spostare l’assemblato completo in una nuova locazione, vi consigliamo di farvi aiutare da un’altra persona in quanto il TJ11 completo di componentistica è piuttosto pesante.

РУССКИЙ
Завершите сборку, установив на корпус верхнюю крышку. При необходимости перемещения прибора в сборе на другой место попросите другого человека помочь вам, так как компьютер в полном сборе в корпусе TJ11 будет очень тяжелым.

繁體中文
將上蓋裝回機殼，完成組裝. 由於組裝好的TJ11會非常沉重，如需移動，請找幫手協助搬運。

簡体中文
将上盖装回机壳，完成组装. 由于组装好的TJ11会非常沉重，如需移动，请找帮手协助搬运。

日 本 語
ケースに上部カバーを戻すと、インストールは完了です。完成した本体を別の場所に移動する必要がある場合、完成したTJ11の構成は非常に重いので、誰かに手伝ってもらってください。

한 국 어
상부커버를 케이스에 다시 장착해 설치를 마칩니다. 만약 조립이 완료된 TJ11을 이동시키려면, TJ11의 무게가 상당히 무겁기 때문에 두사람 이상이 같이 운반하실것을 권장합니다.

Connector definition

(1) Front panel connector installation

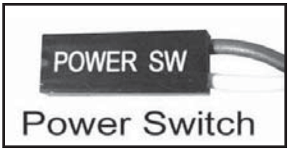

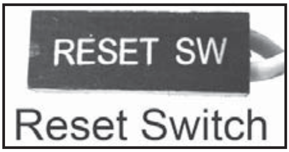

ENGLISH
Power switch and reset switch installation guide:
Please refer to the motherboard manuals for the motherboard's "Front Panel Connector" or "System Panel Connector" pin definition.
Power switch and reset switch have no polarity, so they can be connected in any orientation.

DEUTSCH
Ein-/Ausschalter und Rücksetztaste (Reset) installieren:
Bitte suchen Sie in der Motherboard-Dokumentation nach der Pinbelegung der Anschlüsse des Frontbedienfeldes („Front Panel Connectors" oder „System Panel Connectors"). Ein-/Austaste und Rücksetztaste benötigen keine bestimmte Polarität, können daher beliebig (ohne auf + und - zu achten) angeschlossen werden.

FRANÇAIS
Guide d'installation des interrupteurs d'allumage et de réinitialisation :
Veuillez-vous référer au manuel de votre carte mère pour la description des broches "des connecteurs du panneau frontal" et des broches "des connecteurs du panneau système". Les interrupteurs d'allumage et de réinitialisation ne possède pas de polarité, donc ils peuvent être branché dans les deux sens.

ESPAÑOL
Guía de instalación de los interruptores de encendido y reseteo:
Por favor, consulte en los manuales de la placa base la configuración de pines del "Conector de panel frontal" ó "Conector de panel de sistema" de su placa base. Los interruptores de encendido y reseteo no tienen polaridad, luego se pueden conectar con cualquier orientación.

ITALIANO
Guida all'installazione dei connettori Power Switch e Reset Switch
Fare riferimento al manuale della scheda madre nella sezione "Connettori del pannello frontale" o "Connettori del pannello di sistema".
Power switch e reset switch non hanno polarità, posso essere pertanto connessi con qualsiasi orientamento.

РУССКИЙ
Инструкция по подключению выключателя питания и кнопки перезагрузки (reset):
Описание контактов разъемов приведены в разделах "Разъемы передней панели" или "Разъемы системной панели" руководства пользователя материнской платы. Выключатель питания и кнопка перезагрузки не имеют полярности, поэтому их можно подключать в любой ориентации.

繁體中文
Power Switch與Reset Switch安裝說明：
請參考主機說明書的Front Panel Connectors安裝Pin Define, 將Connector插上；Power Switch 與Reset Switch並無正負極性之分,
反插正插都不影響功能性。

簡体中文
Power Switch与Reset Switch安装说明：
请参考主机说明书的Front Panel Connectors安装Pin Define, 将Connector插上；Power Switch 与Reset Switch并无正负极性之分,
反插正插都不影响功能性。

日 本 語
電源スイッチおよびリセットスイッチのインストールガイド：
マザーボードの「フロントパネルコネクタ」または「システムパネルコネクタ」のピン配列についてはマザーボードマニュアルを参照してください。電源スイッチとリセットスイッチに極性はないので、いずれの方向でも接続できま。

한 국 어
파워 스위치 및 리셋 스위치 설치 가이드
메인보드 매뉴얼의 전면패널 커넥터 혹은 시스템패널 커넥터 핀을 참조하기 바랍니다. 파워 스위치와 리셋 스위치는 극성이 없어 어떤 방향으로 설치해도 무방합니다.

Connector definition

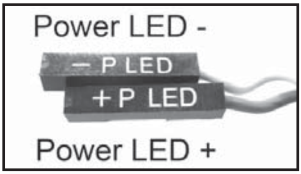

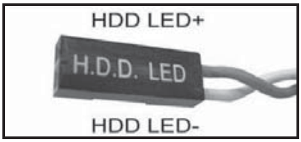

ENGLISH
LED connector installation guide：
Please refer to the motherboard manuals for the motherboard’s “Front Panel Connector” or “System Panel Connector” pin definition.；the white wires are negative while other colors are positive wires. The Power LED wires are separate pins for compatibility with different motherboard pin definition so please make sure they are connected in the right polarity by referring to your motherboard manual.

DEUTSCH
LED-Verbinder installieren:
Bitte suchen Sie in der Motherboard-Dokumentation nach der Pinbelegung der Anschlüsse des Frontbedienfeldes („Front Panel Connectors“ oder „System Panel Connectors“). Die weißen Adern sind negativ (-), die farbigen Adern positiv (+).Die Kabel für die Betriebsanzeige-LED sind zur Kompatibilität mit unterschiedlichsten Motherboards einzeln, nicht als kompletter Stecker ausgeführt. Achten Sie hier bitte auf die richtige Polarität, lesen Sie in der Dokumentation Ihres Motherboards nach.

FRANÇAIS
Guide d'installation du connecteur LED :
Veuillez-vous référer au manuel de votre carte mère pour la description des broches "des connecteurs du panneau frontal" et des broches "des connecteurs du panneau système". Les câbles colorés en blanc sont négatifs alors que ceux d'une autre couleur sont positifs.Les câbles de la LED Power sont séparés afin d'être compatible avec différentes cartes mères, donc vérifiez bien qu'ils sont branchés avec la bonne polarité en vous référant au manuel de votre carte mère.

ESPAÑOL
Guía de instalación del conector LED:
Por favor, consulte en los manuales de la placa base la configuración de pines del “Conector de panel frontal” ó “Conector de panel de sistema” de su placa base. Los cables de color blanco son negativos mientras que los de color son positivos. Los cables LED de potencia tienen pines separados para compatibilidad con diferentes definiciones de pines de la placa base luego por favor, asegúrese de que están conectados en la polaridad correcta consultando el manual de su placa base.

ITALIANO
Guida all’installazione del connettore LED:
Fare riferimento al manuale della scheda madre nella sezione “Connettori del pannello frontale” o “Connettori del pannello di sistema”. I cavi di colore bianco sono il polo negativo, mentre quelli di colore diverso il positivo.Guida all’installazione del Power Led serie RV/KLConnettere direttamente il connettore ad un molex dell’alimentatore.

РУССКИЙ
Инструкция по подключению коннектора для светодиодного индикатора питания:
Описание контактов разъемов приведены в разделах “Разъемы передней панели” или “Разъемы системной панели” руководства пользователя материнской платы. Белые провода - отрицательной полярности, цветные провода - положительной полярности. Провода светодиодного индикатора питания имеют отдельные контакты для совместимости с различными типами контактов материнских плат, поэтому обратитесь к руководству пользователя материнской платы и убедитесь, что полярность соблюдена.

繁體中文
LED接頭安裝說明：
請參考說明書的Front Panel Connectors安裝Pin Define, 將Connector插上；白色線的部分為負極, 彩色線的部分是正極。Power LED為了適應各主機板的不同, 特別設計為散Pin樣式, 請安心使用。

簡体中文
LED接口安装说明：
请参考说明书的Front Panel Connectors安装Pin Define, 将Connector插上；白色线的部份为负极, 彩色线的部份为正极。Power LED为了适应主机板的不同, 特别设计为散Pin样式, 请安心使用。

日 本 語
LEDコネクタのインストールガイド：
マザーボードの「フロントパネルコネクタ」または「システムパネルコネクタ」ピン配列についてはマザーボードマニュアルを参照してください。白色のリード線はマイナスで、色の着いたリード線がプラスです。電源LEDリード線は種々のマザーボードピン定義と互換性を持たせるため分離されたピンとなっているので、ご使用のマザーボードマニュアルを参照して、 適切な極性に接続されるようお確かめください。

한 국 어
LED커넥터 설치 가이드
메인보드 매뉴얼의 전면패널 커넥터 혹은 시스템패널 커넥터 핀을 참조하기 바랍니다. 하얀선의 경우 음극이며, 다른 색의 경우 양극입니다. 파워 LED 선은 분리되어 다양한 메인보드에서 동작할 수 있도록 되어 있습니다. 그러므로 메인보드 매뉴얼을 참조하여 올바른 극성을 주의해 선택하시기 바랍니다.

Front I/O connector guide

ENGLISH
Below are the front I/O connectors pin definition, please also check your motherboard manual to cross reference with motherboard’s front I/O pin headers. SilverStone’s I/O connectors are in block type to simplify installation.

DEUTSCH
Nachstehend finden Sie die Pinbelegung der vorderen E/A-Anschlüsse; bitte gleichen Sie zudem das Handbuch Ihres Motherboards mit den vorderen E/A-Pinzuweisungen ab. SilverStones E/A-Anschlüsse befinden sich zur Vereinfachung der Installation in Blockart.

FRANÇAIS
Au dessous de la description des broches des ports d'E/S, veuillez aussi vérifier sur le manuel de votre carte mère de manière croisée que les broches sont correctement placées. Les connecteurs d'E/S de SilverStone sont en bloc pour en simplifier leur installation.

ESPAÑOL
A continuación se detallan los pines para conectores E/S frontales, compruebe también por favor el manual de su placa base para cotejar los pines E/S frontales de la misma. Los conectores E/S de SilverStone son del tipo bloque para simplificar la instalación.

РУССКИЙ
Ниже приведено описание контактов передних разъемов ввода/вывода. Обратитесь также к руководству пользователя материнской платы за описанием передних разъемов ввода/вывода типа "пин-хедер". Разъемы ввода/вывода "SilverStone" - блочного типа, что облегчает сборку.

ITALIANO
Di seguito lo schema delle connessioni I/O frontali, confrontare lo schema con quanto riportato sul manuale della scheda madre per effettuare un controllo incrociato. I connettori I/O Silverstone, per semplificare l’installazione, sono del tipo “a blocco”.

繁體中文
下表為Front I/O Connectors的Pin Define, 請參閱主機板說明書的各Front I/O Connectors Pin Define一一核對。
TJ11的Front I/O Connectors完全採用集合Pin方式以簡化安裝。

簡体中文
下表为Front I/O Connectors的Pin Define, 请参阅主机板说明书的各Front I/O Connectors Pin Define一一核对。
TJ11的Front I/O Connectors完全采用集合Pin方式以简化安装。

日 本 語
以下はフロントI/Oコネクタピン配列ですが、お持ちのマザーボードのフロントI/Oピンヘッダは、マザーボードマニュアルをご参照ください。シルバーストーンのI/Oコネクタは、インストールの容易なブロックタイプになっています。

한 국 어
아래는 전면 I/O 커넥터의 핀 사양입니다. 메인보드 매뉴얼을 참조해, 메인보드의 전면 I/O 핀사양을 재 확인한 후 설치합니다. SilverStone의 I/O 커넥터는 블록 타입으로 구성되어 있어 간편한 설치가 가능합니다.

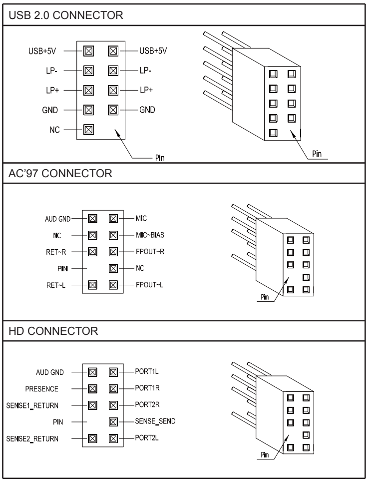

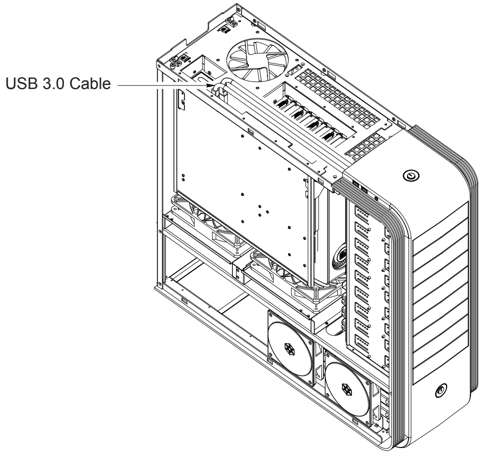

Component size limitations

The TJ11 can accommodate all standard size components and even some that are out of spec, please refer to the following guidelines for component selection and future upgrade considerations:

(1) CPU cooler height limitation

ENGLISH

If you like to install the CPU cooler with the motherboard tray outside of the chassis, the height limit is 165mm and there is 10mm of clearance around the motherboard to allow the motherboard tray to be slid back into the chassis.

DEUTSCH

Wenn Sie den CPU-Kühler installieren möchten, während sich der Motherboard-Einschub außerhalb des Gehäuses befindet, beträgt die maximale Höhe 165 mm; rund um das Motherboard muss ein Abstand von 10 mm eingehalten werden, damit der Motherboard-Einschub wieder im Gehäuse installiert werden kann.

FRANÇAIS

Si vous désirez installer le refroidisseur de l'unité centrale, avec le porte-carte mère à l'extérieur du châssis, la limite en hauteur est de 165 mm. Un espace libre de 10 mm autour de la carte mère est nécessaire pour que le porte-carte mère puisse glisser dans le châssis.

ESPAÑOL

Si desea instalar el disipador de la CPU con la bandeja de la placa base fuera del chasis, la altura máxima es 165mm y hay 10mm de espacio alrededor de la placa base para permitir que la bandeja de la placa base pueda volver a entrar en el chasis.

ITALIANO

Se volente installare il dissipatore con la scheda madre al di fuori del case, la limitazione in altezza è di 165mm e vi sono 10mm di tolleranza per permettere alla mainboard di scorrere all’interno della sede.

РУССКИЙ

При установке процессорного кулера, когда материнская плата на кронштейне извлечена из корпуса, максимальная высота кулера не должна превышать 165 мм, а вокруг материнской платы должен оставаться 10-мм зазор, чтобы кронштейн с материнской платой можно было задвинуть в корпус.

繁體中文

如果您需要先將Cooler裝上主機板抽盤，再將主機板抽盤連同Cooler整個塞入機殼，Cooler限高是165mm, Cooler外緣允許超出主機板上邊界10mm。

簡体中文

如果您需要先将Cooler装上主机板抽盘，再将主机板抽盘连同Cooler整个塞入机壳，Cooler限高是165mm, Cooler外缘允许超出主机板上边界10mm。

日 本 語

ケース外でマザーボードトレイと共にCPUクーラーを装着するようお望みならば、高さ制限は165mmであり、マザーボードトレイがケースにスライド式に戻せるようにするには、マザーボード周辺に、10mmの余裕が必要です。

한 국 어

CPU 쿨러를 케이스 밖에서 조립해 장착하기 위해서는 쿨러의 높이는 165mm로 제한되는데, 이는 10mm정도의 여유공간을 두어 메인보드 트레이를 케이스에 밀어 넣을 수 있게 하기 위함입니다.

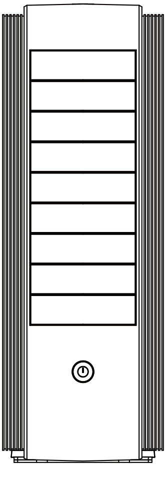

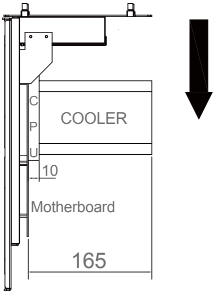

Maximum height for CPU cooler is 165mm

Component size limitations

ENGLISH

If you are installing the CPU cooler with the motherboard tray already inside the chassis, the height limitation is increased to 171mm with 42mm of clearance beyond the motherboard. If there are still interference, you can remove the reinforcement end-plate from the motherboard tray.

DEUTSCH

Wenn Sie den CPU-Kühler installieren möchten, während sich der Motherboard-Einschub bereits im Gehäuse befindet, beträgt die maximale Höhe 171 mm mit einem Abstand von 42 mm rund um das Motherboard. Sollten weiterhin Platzprobleme auftreten, können Sie die verstärkende Abschlussplatte vom Motherboard-Einschub entfernen.

FRANÇAIS

Si vous installez le refroidisseur de l'unité centrale avec le porte-carte mère déjà inséré dans le châssis, la limite en hauteur est de 171 mm, avec un espace libre de 42 mm derrière la carte mère. En cas d'interférence persistante, vous pouvez déposer l'embout de renfort du porte-carte mère.

ESPAÑOL

Si está instalando el disipador de la CPU con la bandeja para la placa base ya en el chasis, la limitación de altura se incrementa hasta los 171mm con 42mm de espacio alrededor de la placa base. Si siguen existiendo problemas, puede retirar la placa de refuerzo de la bandeja para la placa base.

ITALIANO

Se invece volete installare il dissipatore con la scheda madre già disposta nella sua sede all’interno del case, la limitazione in altezza cresce fino a 171mm con 42mm di tolleranza al di là della scheda madre. Se vi sono ancora interferenze, è possibile rimuovere la placca di rinforzo dal supporto della scheda madre.

РУССКИЙ

При установке процессорного кулера, когда материнская плана на кронштейне находится внутри корпуса, максимальная высота кулера увеличивается до 171 см с 42-мм зазором над материнской платой. Если все еще существует препятствие для установки, можно снять торцевую армирующую пластину с кронштейна материнской платы.

繁體中文

如果您要先將主機板裝入機殼，再裝上Cooler，其限高是171mm，Cooler外緣允許超出主機板上邊界42mm，
如果Cooler與MB抽盤補強件干涉，請移除補強件。

簡体中文

如果您要先将主机板装入机壳，再装上Cooler，其限高是171mm，Cooler外缘允许超出主机板上边界42mm，
如果Cooler与MB抽盘补强件干涉，请移除补强件。

日 本 語

ケース内にあるマザーボードトレイにCPUケースを装着するのであれば、高さ制限はマザーボード上の間隙42mmを含む最大171mmまで増大します。
それでも装着に支障のある場合は、マザーボードトレイから補強プレートを取り外すこともできます。

한 국 어

메인보드가 케이스내에 이미 장착되어 있는 경우 쿨러는 171mm의 높이 까지 사용 가능하고, 42mm의 여유 공간이 있습니다. 혹 이 경우에 간섭이 발생한다면, 메인보드 트레이에 있는 보강 판을 제거 하면 됩니다.

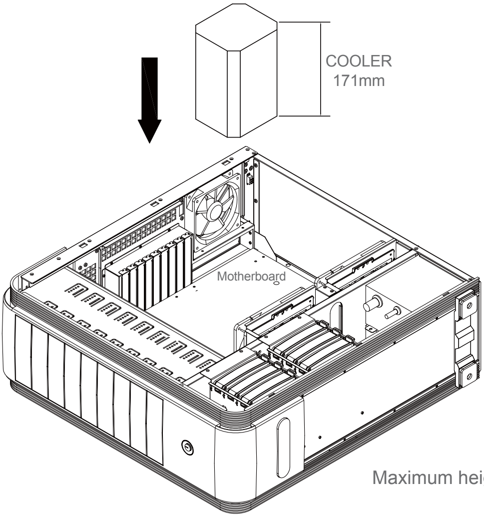

Maximum height for CPU cooler is 171mm

Component size limitations

(2) Power supply limitations

ENGLISH

There are no limitations for power supply depth. However, if you intend to use two large power supplies such as the SilverStone's ST1500 (220mm deep), you may need to remove one of the hard drive cages in order to free up additional room for routing cables through the middle of the case. For power requirements over 1500W, we recommend using a combination of one large power supply (such as the ST1500) and a shorter one (such as SilverStone's ST1000-P, which is only 160mm deep). It is also very important that power cords from the two power supplies are connected to different sets of wall socket to prevent overloading. If you are not familiar with electricity wirings in your home, please consult your local electrician.

DEUTSCH

Wenn Sie jedoch zwei große Netzteile, wie z. B. das ST1500 (220 mm Tiefe) von SilverStone nutzen möchten, müssen Sie möglicherweise einen der Festplattenkäfige entfernen, damit genügend Platz zum Verlegen der Kabel in der Mitte des Gehäuses besteht. Bei Leistungsanforderungen von mehr als 1500 W empfiehlt sich die Kombination eines großen Netzteils (z. B. dem ST1500) mit einem kleinen Netzteil (z. B. dem ST1000-P von SilverStone, das eine Tiefe von nur 160 mm aufweist). Zudem ist zur Vermeidung einer Überlastung sehr wichtig, dass die Netzkabel beider Netzteile an unterschiedlichen Steckdosen angeschlossen werden. Wenn Sie mit der Stromversorgung/Verkabelung bei Ihnen zu Hause nicht vertraut sind, wenden Sie sich bitte an einen Elektriker.

FRANÇAIS

La profondeur pour le bloc d'alimentation, n'est soumise à aucune limitation. Si cependant vous voulez utiliser deux grands blocs d'alimentation comme le ST1500 de SliverStone (profondeur de 220 mm), vous devrez peut-être retirer l'une des cages du lecteur de disque dur pour libérer de l'espace et permettre aux câbles de passer au milieu du boîtier. Lorsque la puissance requise dépasse les 1500 W, nous vous recommandons d'utiliser deux blocs d'alimentation, un grand bloc (comme le ST1500), et un plus court (comme le ST1000-P de SiverStone, d'une profondeur de 160 mm). Il est également très important de brancher les cordons d'alimentation des deux blocs sur deux jeux distincts de prises murales, de façon à éviter toute surcharge. Si le câblage électrique de votre domicile ne vous est pas familier, veuillez faire appel à votre électricien.

ESPAÑOL

No existen limitaciones para la profundidad de la fuente de alimentación. Sin embargo, si pretende usar dos fuentes de alimentación grandes como la Silverstone ST1500 (220mm de profundidad), podría necesitar quitar una de las carcasas para discos duros para liberar espacio adicional con el objeto de enrutar cables a través de la parte media de la carcasa. Para necesidades energéticas por encima de los 1500V, le recomendamos usar una combinación de una fuente de alimentación grande (como la ST1500) y una más pequeña (como la Silverstone ST1000-P, que tiene solo 160mm de profundidad). También es muy importante que los cables de potencia de las dos fuentes de alimentación se conecten a dos enchufes separados para evitar sobrecargas. Si no está familiarizado con los enchufes de su hogar, por favor consulte con un electricista.

ITALIANO

Non ci sono limitazioni per la profondità degli alimentatori. Se volete utilizzare PSU di grandi dimensioni, come il SilverStone ST1500 (profondo 220mm), potreste aver bisogno di rimuovere uno dei supporti degli hard disk per liberare spazio utile alla sistemazione dei cavi.Qualora il fabbisogno energetico della vostra macchina superasse i 1500W, vi raccomandiamo di scegliere una PSU di grandi dimensioni (come ST1500) accoppiata ad una di dimensioni ridotte (come ST1000-P, profondo soltanto 160mm). E' inoltre molto importante che i cavi di alimentazioni vengano connessi a prese differenti al fine di evitare sovraccarichi. Se non avete familiarità con l'impianto elettrico della vostra abitazione, vi consigliamo di consultare il vostro elettricista di fiducia.

РУССКИЙ

Глубина блока питания не ограничена. Однако при необходимости установки двух крупногабаритных блоков питания, например, модели SilverStone ST1500 (глубина 220 мм), может потребоваться снять один из отсеков жестких дисков для освобождения дополнительного пространства, чтобы проложить кабели по центру корпуса. Если требуемая потребляемая мощность превышает 1500 Вт, рекомендуется использовать сочетание одного крупногабаритного блока питания (например, модели ST1500) и другого, более компактного (например, модели SilverStone ST1000-P, глубиной 160 мм). Также очень важно, чтобы кабели питания двух блоков питания были подключены к электрическим розеткам в разных цепях для предотвращения перегрузки. Если вы не знаете план электрической проводки в своем доме, проконсультируйтесь с местным электриком.

繁體中文

電源長度無限制，但若您裝入兩顆ST1500（220mm長）會導致中央過線孔幾乎被擋住，需要將所有的電源線材由前端的過孔通過，此舉相當困難，可能需要將所有硬碟架移除。建議如果有超過1500W的需求可以配置ST1500 + ST1000-P（160mm）較為適當。同時請不要忘記將兩條外部的電源線分別接兩組不同的壁插，以避免壁插超載。如果對家中水電配置有任何不了解之處，可以請專業的水電工來檢查確認。

簡体中文

电源长度无限制，但若您装入两颗ST1500（220mm长）会导致中央过线孔几乎被挡住，需要将所有的电源线材由前端的过孔通过，此举相当困难，可能需要将所有硬盘架移除。建议如果有超过1500W的需求可以配置ST1500 + ST1000-P（160mm）较为适当。同时请不要忘记将两条外部的电源线分别接两组不同的壁插，以避免壁插超载。如果对家中水电配置有任何不了解之处，可以请专业的水电工来检查确认。

日 本 語

電源奥行きには制限は全くありません。ただし、SilverStone製ST1500（奥行き220mm）などの大型電源2基を装着するのであれば、ケース内におけるケーブル取り回しの空間を確保するため、ハードドライブケージの1つを取り外す必要があるかもしれません。1500Wを超える電源要件には、大型電源（ST1500など）とより小型（奥行きわずか160mmのSilverStone製ST1000-Pなど）を組み合わせて装着するよう、お勧めします。電源2基からの電源コードが、過負荷がかからないように相異なる壁付きコンセントに接続することも、非常に重要です。 屋内の電気配線に明るくない場合は、地元の電気技師にご相談ください。

한 국 어

파워 서플라이의 깊이에는 제약이 없습니다. 그러나, SilverStone의 ST1500과 같이 큰 파워 서플라이 두개를 동시에 사용하려 한다면, 하드 드라이브 케이지 1개를 제거하여, 케이스 중앙에 케이블이 지나갈 수 잇는 공간을 확보 해야 합니다. 1500W이상의 파워를 사용할 때는 한개의 큰 파워 서플라이 (ST1500과 같은) 와 이보다 다소 작은 (ST1000-P) 파워 서플라이를 사용하시기를 권장합니다. 두개의 파워 서플라이를 사용할때는 과부하 방지를 위해 벽의 전원구가 다른 곳에 케이블을 꽂아 사용하시기를 권합니다. 만약 전기배선에 대해 잘 모르신다면, 지역 전기 기술자와 상의 하시기 바랍니다.

Component size limitations

ENGLISH

Below is a table of recommend cable length based off of common retail power supplies. Please make sure that the power supply you want to use has long enough cables to fit the below recommendations or you can also choose to purchase additional power cable extensions:

DEUTSCH

Nachstehend finden Sie eine Tabelle der empfohlenen Kabellänge basierend auf handelsüblichen Netzteilen. Bitte stellen Sie sicher, dass das von Ihnen gewählte Netzteil entsprechend der nachstehenden Empfehlungen über ausreichend lange Kabel verfügt; alternativ können Sie zusätzliche Netzkabelverlängerungen kaufen:

FRANÇAIS

Vous avez ci dessous un tableau avec la longueur des câbles recommandés basé sur les alimentations du marché. Veuillez bien vérifier que l'alimentation que vous allez utiliser possède bien des câbles assez long pour être compatible avec ces recommandations. Sinon vous pouvez choisir d'acheter des rallonges.

ESPAÑOL

A continuación hay una tabla con la longitud recomendada de los cables basada en fuentes de alimentación comunes. Por favor, asegúrese de que la fuente de alimentación que quiere usar tiene cables lo bastante largos como para adecuarse a las recomendaciones siguientes, en caso contrario puede decidir comprar extensiones adicionales para cables de potencia:

ITALIANO

La tabella di seguito mostra le lunghezze dei cavi raccomandate e si basa sulle misure dei cavi con riferimento ai comuni alimentatori retail. Assicuratevi che l'alimentatore che avete intenzione di utilizzare risponda alle caratteristiche richieste, altrimenti considerate l'acquisto di un kit di prolunga cavi:

РУССКИЙ

В следующей таблице представлены рекомендованные значения длины кабелей на основе значений имеющихся в продаже источников питания. Убедитесь, что длина кабелей источника питания достаточна и соответствует следующим рекомендациям, в противном случае можно приобрести дополнительные удлинители кабеля источника питания:

繁體中文

以下是以一般市售主機板所評估的各線材建議長度列表，請先確認電源線長度是否足夠，如果不夠請選購所需要的延長線:

簡体中文

以下是以一般市售主机板所评估的各线材建议长度列表，请先确认电源线长度是否足够，如果不够请选购所需要的延长线:

日 本 語

下記は、一般の小売り電源の推奨ケーブル長さの表です。使いたい電源が下記の推奨基準に合った、十分の長さのケーブルを持っていることを確認してください。または電源用の延長ケーブルを購入することもできます:

한 국 어

아래 표에서는 일반적으로 판매되는 파워 서플라이의 추천 케이블 길이를 표시해 놓았습니다. 사용하고자 하는 파워 서플라이가 아래의 추천길에에 충분한 케이블을 갖추고 있는지 확인하시기 바라며, 필요시에는 추가의 연장 파워 케이블 구입이 가능합니다:

Cable type and location	Minimum length
EPS 8pin/ATX4pin (in front of the motherboard tray)	500mm
EPS 8pin/ATX4pin (behind the motherboard tray)	700mm
ATX 24Pin	350mm
SATA 15Pin to top most optical drive	850mm
4pin peripheral connector for CP05	0mm
SATA 15Pin between 2.5” drives	Minimum 150mm
PCI-E 6/8pin to seventh expansion slot	350mm

Component size limitations

(3) Graphics card/expansion card length limitation
The TJ11 can support consumer level graphics cards up to 12.4 inches long.

Graphic card length reference:

AMD Radeon HD 5970 – 12.2 "

AMD Radeon HD 5870 – 11”

NVidia Geforce GTX480 – 10.5”

AMD Radeon HD 5850 – 9.5””

NVidia Geforce GTX470 – 9.5”

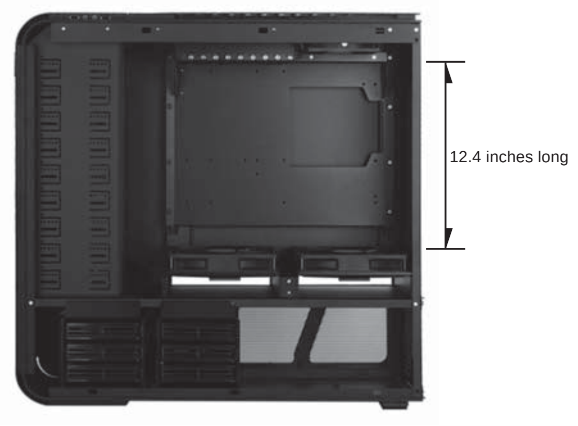

(4) Motherboard size limitation

ENGLISH

Although TJ11 was not designed for Extended-ATX motherboard, the internal space can still allow installation for motherboards with width of up to 11 inches. In addition, the motherboard tray has mounting standoffs for supporting SSI-CEB dual CPU motherboards. Enthusiast motherboards such as ASUS’s Rampage III Extreme and EVGA’s X58 Classified 4-Way SLI are 10.6 and 10.375 inches wide respectively. These are wider than standard ATX motherboard specification of 9.6 inches, but will fit inside TJ11 without any problems. Even if there are SATA connectors mounted on the edge of the motherboard facing to the side, the TJ11 will have room to accommodate them as well.

DEUTSCH

Obwohl das TJ11 nicht zur Verwendung von Extended-ATX-Motherboards entworfen wurde, ermöglicht der Platz im Gehäuseinneren die Installation eines Motherboards mit einer Breite von bis zu 27,94 cm. Der Motherboard-Einschub verfügt zudem zur Unterstützung von SSI-CEB-Dual-CPU-Motherboards über Montageabstandshalter. Liebhaber-Motherboards, wie das Rampage III Extreme und EVGA X58 Classified 4-Way SLI von ASUS haben eine Breite von 26,92 bzw. 26,35 cm. Damit sind sie breiter als die Spezifikationen von Standard-ATV-Motherboards (24,38 cm), passen jedoch problemlos in das TJ11. Auch wenn SATA-Anschlüsse so am Motherboard montiert sind, dass sie zur Seite zeigen, bietet das TJ11 ausreichend Platz.

FRANÇAIS

Le TJ11 n'est pas conçu pour les cartes mères de format Extended-ATX. Cependant, l'espace intérieur permet l'installation de cartes mères dont la largeur ne dépasse pas les 27,94 cm. En outre, le porte-carte mère est doté de dispositifs de montage vertical, permettant de maintenir deux cartes mères pour unité centrale de format SSI-CEB. Les cartes mères les plus puissantes, comme les cartes Rampage III Extreme d'ASUS et X58 Classified 4-Way SLI d'EVGA, font respectivement 26,924 et 26,3525 cm de large. Elles sont plus larges que la spécification ATX des cartes mères, soit 24,384 cm, mais rentrent sans problème dans le TJ11. Même si des connecteurs SATA sont disponibles sur les bords de la carte mère, vers le côté, le TJ11 dispose de suffisamment d'espace pour loger ces cartes.

ESPAÑOL

Aunque la TJ11 no fue diseñada para placas base Extended-ATX, el espacio interno permite instalar placas base con una anchura de hasta 11 pulgadas. Además, la bandeja para la placa base tiene bases de montaje para placas base de CPU duales SSI-CEB. Las placas base para grandes apasionados de la potencia, como la Asus Rampage III Extreme y la X58 Classified 4-Way SLI de EVGA, tienen 10,6” y 10,375” de ancho, respectivamente. Ambas son más anchas que las especificaciones para placas base ATX estándar de 9,6”, pero entrarán dentro de la TJ11 sin problemas. Aunque haya conectores SATA montados en el lado colindante de la placa base, la TJ11 seguirá teniendo espacio para acomodarlas.

ITALIANO

Sebbene TJ11 non sia stato progettato per accogliere schede madri in formato Extended-ATX, lo spazio interno permette il montaggio di mainboard profonde fino a 27,94cm (11 pollici). Il supporto dispone inoltre di standoff disposti in modo da supportare anche schede madri SSI-CEB dual CPU. Mainboard per appassionati come la Asus Rampage III Extreme e la EVGA X58 Classified 4-Way SLI sono larghe rispettivamente 26,92cm (10.6 pollici) e 26,35cm (10.375 pollici) ma trovano comodamente posto all’interno di TJ11. Anche se i connettori SATA sono disposti nell’angolo destro in basso e orientati lateralmente, vi è abbastanza spazio per gestire comodamente le connessioni.

РУССКИЙ

Хотя корпус TJ11 не предназначен для материнских плат форм-фактора Extended-ATX, размер внутреннего пространства все же позволяет устанавливать материнские платы шириной до 11 дюймов. Кроме того, кронштейн материнской платы оснащен крепежными выступами для поддержки двухпроцессорных материнских плат SSI-CEB. Ширина высококлассных материнских плат, таких как ASUS Rampage III Extreme и EVGA X58 Classified 4-Way SLI, составляет 10,6 и 10,375 дюйма, соответственно. Их ширина превышает спецификацию для материнских плат ATX, составляющую 9,6 дюйма, но он без проблем помещаются в корпус TJ11. Даже если разъемы SATA установлены на краю материнской платы, в корпусе TJ11 будет иметься свободное пространство для их размещения.

繁體中文

TJ11雖然尚未支援到E-ATX主機板, 但是內部的空間允許最大寬度到11”的主機板。因此我們的主機板螺柱設計到支援SSI-CEB規格的雙CPU主機板。而一般玩家級ATX主機板也有如ASUS Rampage III Extreme或EVGA X58 Classified 4-Way SLI深度達到10.6”，超出正常9.6”的尺寸，且長度達到13.6”；此外，主機板前方SATA Connector所需要的預留空間，將造成普通ATX機殼無法安裝此類主機板，但TJ11均可以正常支援。

簡体中文

TJ11虽然尚未支持到E-ATX主机板, 但是内部的空间允许最大宽度到11”的主机板。因此我们的主机板螺柱设计到支持SSI-CEB规格的双CPU主机板。而一般玩家级ATX主机板也有如ASUS Rampage III Extreme或EVGA X58 Classified 4-Way SLI深度达到10.6”，超出正常9.6”的尺寸，且长度达到13.6”；此外，主机板前方SATA Connector所需要的预留空间，将造成普通ATX机壳无法安装此类主机板，但TJ11均可以正常支持。

日 本 語

TJ11は拡張ATXマザーボード用に設計されてはいませんが、内部空間は最大11インチ幅のマザーボードがインストールできます。さらに、SSI-CEBデュアルCPUマザーボードに対応して、マザーボードトレイには取付けスペーサーが装備されています。ASUS製Rampage III ExtremeおよびEVGA製X58 Classified 4-Way SLIは、それぞれ10.6インチと10.375インチ幅です。これらは標準の9.6インチATXマザーボード仕様より幅が広いものの、TJ11へのインストールには全く問題ありません。マザーボードの縁に実装された側面に向いたSATAコネクタがあっても、TJ11にはそれらを適応させる余裕があります。

한 국 어

비록 TJ11이 Extended ATX 메인보드를 위해 디자인 되지 않았지만, 내부공간에 최대 11인치의 메인보드를 수용할 수 있는 공간이 확보되어 있습니다. 추가로 메인보드 트레이는 SSI-CEB 메인보드를 지원하는 마운팅 지지 나사를 지원합니다. 매니아층에서 많이 사용하는 ASUS Rampage III Extreme 또는 EVGA X58 Classified 4-Way SLI 는 각각 10.6 과 10.375 인치 넓이를 갖고 있습니다. 이들은 표준 규격의 ATX 메인보드의 규격인 9.6 인치를 상회하고 있지만 TJ11에는 문제없이 장착이 가능합니다. 만약 SATA 커넥터가 메인보드 가장자리에 TJ11의 측면을 보고 있는 경우에도 충분한 공간이 확보되어 사용에 문제가 없습니다.

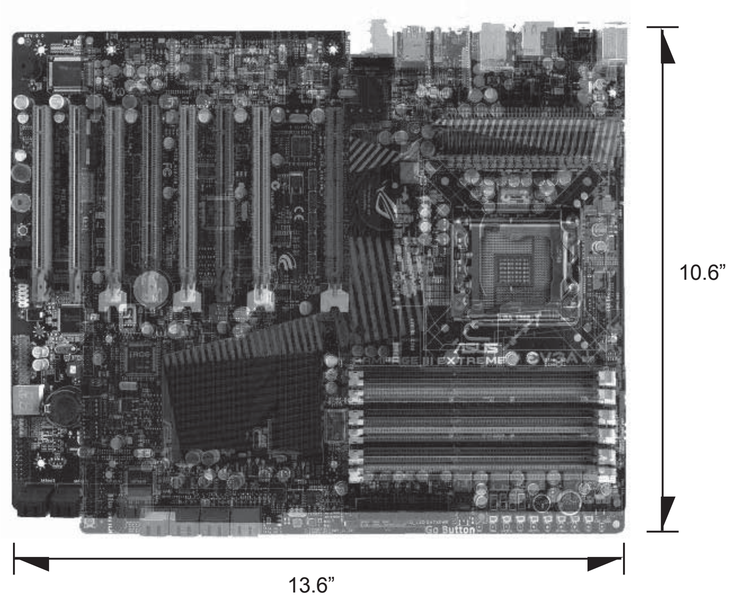

Illustration: ASUS Rampage III Extreme and EVGA X58 Classified 4-Way SLI are wider than standard ATX motherboards

Component size limitations

ENGLISH

New generation of SSI-CEB server or workstation motherboards no longer require CPU cooler mounting holes on the motherboard tray. Coolers can now be installed directly on the motherboard. As a result, we eliminated support for SSI-CEB CPU cooler mounting holes and instead increased the large gap on the motherboard tray to support CPU cooler back plates swapping with more LGA 1156/1155 motherboards. The TJ11 chassis' support for new and future SSI-CEB motherboards should be unaffected by this change.

DEUTSCH

Hochmoderne Motherboards von SSI-CEB-Servern und -Arbeitsrechnern benötigen keine Löcher zur CPU-Kühlermontage am Motherboard-Einschub mehr. Die Kühler können nun direkt am Motherboard installiert werden. Dadurch haben wir die Unterstützung der Löcher zur SSI-CEB-CPU-Kühlermontage aufgegeben und stattdessen den Abstand am Motherboard-Einschub vergrößert; dadurch werden CPU-Kühlerrückplatten unterstützt, die mit einer größeren Anzahl an LGA 1156-/1155-Motherboards kompatibel sind. Die Unterstützung neuer und zukünftiger SSI-CEB-Motherboards durch das TJ11-Gehäuse wird durch diese Änderung nicht beeinflusst.

FRANÇAIS

Les portes-carte mère destinés à la nouvelle génération de cartes mères pour station de travail ou serveur SSI-CEB n'ont plus besoin de trous de montage pour le refroidisseur de l'unité centrale. Les refroidisseurs peuvent désormais s'installer directement sur la carte mère. Nous avons ainsi éliminé le support destiné aux trous de montage pour le refroidisseur de l'unité centrale SSI-CEB. L'espace sur le porte-carte mère permettant de permuter les plaques arrière du refroidisseur, avec plus de cartes mères LGA 1156/1155, est agrandi. Le support du châssis TJ11 pour les nouvelles cartes mères SSI-CEB et celles à venir, ne sera pas affecté par cette modification.

ESPAÑOL

la nueva generación de servidores SSI-CEB ó placas base para estaciones de trabajo ya no precisan de agujeros de montaje en la bandeja de la placa base para el disipador de la CPU. Ahora puede instalar los disipadores directamente sobre la placa base. Como resultado, eliminamos los agujeros de montaje para disipadores SSI-CEB de la CPU y en cambio aumentamos el gran hueco en la bandeja de la placa base para así poder aceptar el cambio de placas traseras para CPU con más placas base LGA 1156/1155. La compatibilidad del chasis de la TJ11 con placas base SSI-CEB nuevas y futuras no debería verse afectada con este cambio.

ITALIANO

La nuova generazione di schede madri per server o workstation in formato SSI-CEB non richiede più i fori di montaggio dei dissipatori sui supporti delle mainboard stesse. I cooler possono essere ora montati direttamente sulla scheda madre. In conseguenza di ciò sono stati eliminati i fori specifici ed è stata ricavata un'apertura di maggiori dimensioni nel supporto della motherboard. Questo ha permesso di aumentare l'accessibilità al back plate della CPU in un maggior numero di schede basate su socket LGA 1156/1155. Il supporto alle nuove e future motherboard SSI-CEB non è e non sarà influenzato da questo cambiamento.

РУССКИЙ

Материнским платам SSI-CEB нового поколения для серверов и рабочих станций больше не требуются монтажные отверстия для процессорного кулера на кронштейне материнской платы. Теперь кулеры можно устанавливать непосредственно на материнскую плату. Поэтому в корпусе теперь отсутствуют монтажные отверстия под процессорный кулер для материнских плат SSI-CEB и увеличен зазор на кронштейне материнской платы для поддержки крепежных пластин процессорного кулера, которыми теперь оснащается все больше материнских плат с разъемом LGA 1156/1155. Это изменение не должно повлиять на совместимость корпуса TJ11 с новыми и будущими моделями материнских плат SSI-CEB.

繁體中文

新一代SSI-CEB規格伺服器主機板，已經沒有依照SSI規範的Xeon Cooler在機殼上的鎖固孔位，其Cooler本身是鎖在主機板上。我們新一代的機殼為了配合LGA1156/1155的位置，將主機板底板對應的開孔加大，因而取消了SSI規範上的Cooler鎖固螺柱。並不是不相容於SSI CEB主機板，只是因應主機板規格的演進而修改設計。

簡体中文

新一代SSI-CEB规格服务器主机板，已经没有依照SSI规范的Xeon Cooler在机壳上的锁固孔位，其Cooler本身是锁在主机板上。我们新一代的机壳为了配合LGA1156/1155的位置，将主机板底板对应的开孔加大，因而取消了SSI规范上的Cooler锁固螺柱。并不是不兼容于SSI CEB主机板，只是因应主机板规格的演进而修改设计。

日 本 語

新世代のSSI-CEBサーバまたはワークステーションマザーボードは、マザーボードトレイ上のCPUクーラー設置孔をもはや必要としていません。クーラーは現在直接マザーボードに装着できます。結果として、弊社はSSI-CEB CPUクーラー設置孔サポートをやめ、代わりに、より多くのLGA1156/1155マザーボードと互換性のあるCPUクーラー後部プレートをサポートするため、マザーボードトレイ上のギャップをより増大させました。 この変更は、TJ11ケースの新しい、将来のSSI-CEBマザーボードへのサポートには影響しません。

한 국 어

SSI-CEB 서버나 워크스테이션은 더이상 메인보드 트레에에 CPU 쿨러 마운팅 홀을 필요로 하지 않습니다. 쿨러가 메인보드에 직접 장착이 가능하고, 그 결과 SSI-CEB 쿨러 마운팅 홀을 제거 했으며, 메인보드 트레이에 큰 공간을 두어 LGA1156/1155 을 지원하는 보다 많은 메인보드 CPU 쿨러 백플레이트를 지원 할 수 있게 하였습니다. 이런 변화들은 SSI-CEB 메인보드 신제품 혹은 미래에 출시될 제품을 지원하는데 영향이 없을 것입니다.

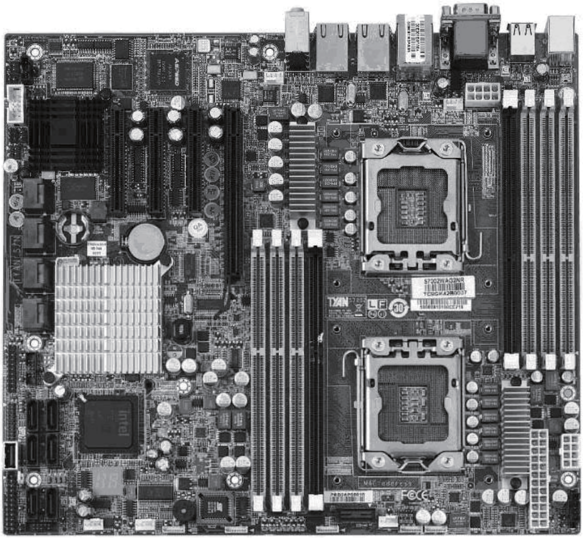

Component size limitations

(5) Optical drive length limitation and 10th expansion slot

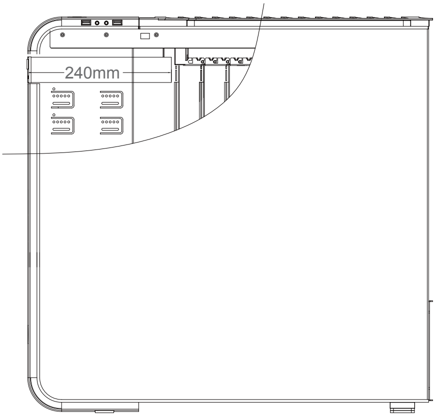

ENGLISH
When the 10th expansion slot space is used, the maximum length for optical drive is 240mm.

DEUTSCH
Falls der zehnte Erweiterungssteckplatz genutzt wird, liegt die maximale Länge eines optischen Laufwerks bei 240 mm.

FRANÇAIS
Lorsque l'espace du dixième connecteur d'extension est utilisé, la longueur maximale du lecteur de disque optique est de 240 mm.

ESPAÑOL
Cuando se usa el espacio para la 10ª ranura de expansión, la longitud máxima para dispositivos ópticos es de 240mm.

ITALIANO
Quando è usato il decimo slot di espansione, la lunghezza massima per i drive ottici è 240mm.

РУССКИЙ
В случае использования пространства 10-го слота расширения максимальная длина оптического привода составляет 240 мм.

繁體中文
TJ11在有安裝第十槽介面卡下，光碟機最大可用深度為240mm。

簡体中文
TJ11在有安装第十槽适配卡下，光驱最大可用深度为240mm。

日 本 語
10番目の拡張スロットスペースが使われる時、光学ドライブに許される最大長は240mmです。

한 국 어
10번째 확장 슬롯을 사용할 경우 광드라이브의 최대 길이는 240mm 입니다.

(6) Top cover limitation

The gap between I/O and top cover is 70mm

Acceptable connector.

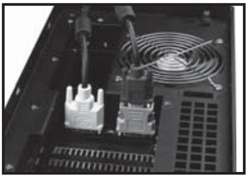

Unacceptable connector.

If you need to use a DVI to VGA adapter, we recommend using one shown in the photo.

Recommended cooling device setup and selection

ENGLISH
If you are installing a tower-style CPU cooler, we recommend that the CPU fan blows upward to work with TJ11's overall airflow.

DEUTSCH
Falls Sie einen turmartigen CPU-Kühler installieren, empfehlen wir, den CPU-Lüfter die Luft nach oben blasen zu lassen, damit er mit der gesamten Luftbewegung im TJ11 zusammenarbeitet.

FRANÇAIS
Si vous installez un dissipateur de processeur de type "tour", nous vous recommandons que le ventilateur du dissipateur souffle vers le.

ESPAÑOL
Si está instalando un refrigerador para CPU estilo torre, le recomendamos que el ventilador de la CPU empuje el aire hacia arriba para ayudar al flujo de aire general de la TJ11.

ITALIANO
Se scegliete un dissipatore a torre, assicuratevi che il flusso d'aria della ventola sia disposto verso l'alto, per seguire in modo naturale il flusso interno di TJ11.

РУССКИЙ
Если вы устанавливаете башенный кулер ЦП, то мы рекомендуем установить его таким образом, чтобы воздушный поток вентилятора ЦП был направлен вверх и совпадал с общим направлением воздушного потока внутри корпуса TJ11.

繁體中文
如果您使用塔型散熱器，我們建議您將散熱器安裝方向為風扇往上吹的方式，以順著TJ11的散熱風流。

簡体中文
如果您使用塔型散热器，我们建议您将散热器安装方向为风扇往上吹的方式，以顺着TJ11的散热风流。

日 本 語
タワースタイルCPUクーラーを取り付ける場合、TJ11の全体の気流に合わせた動作のため、CPUのエアーが上方に送られる設置方向をお勧めします。

한 국 어
만약 타워 스타일의 CPU 쿨러를 설치하려 한다면, CPU 팬이 상부 쪽을 불도록 해야, TJ11의 전체적인 공기흐름에 맞춰 원활하게 동작합니다.

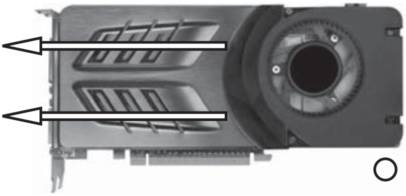

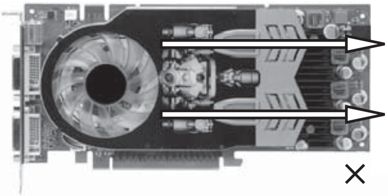

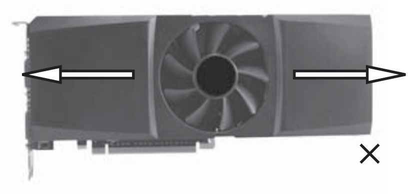

ENGLISH
When choosing a graphics card, we recommend models that have fan blowing exhaust air to the rear slot, this will ensure smooth and efficient airflow within the TJ11 for maximum cooling performance.

DEUTSCH
Bei der Auswahl von Grafikkarten empfehlen wir Modelle, die warme Luft über eine Öffnung im hinteren Teil des Steckplatzes in die Außenwelt ableiten; dies gewährleistet eine ungestörte und wirksame Luftzirkulation innerhalb des TJ11 und sorgt für eine optimale Kühlung.

FRANÇAIS
Lorsque vous choisirez une carte graphique, nous recommandons les modèles qui ont des ventilateurs qui soufflent en ext haut pour fonctionner dans le même sens que le flux d'air généré par le TJ11 lui-même raction par l'équerre arrière, ceci assurera un flux d'air régulier et efficace dans le TJ11 pour des performances de refroidissement maximales.

ESPAÑOL
Cuando escoja una tarjeta gráfica, le recomendamos modelos que tengan la salido de aire del ventilador hacia el zócalo trasero, esto le asegurará un flujo de aire suave y eficiente dentro de la TJ11 para así conseguir una capacidad de refrigeración máxima.

ITALIANO
Quando sceglete una scheda grafica, vi raccomandiamo di optare per un modello che espella l'aria al di fuori del case, questo assicurerà un più efficiente flusso d'aria e massimizzerà le prestazioni di raffreddamento interno di TJ11.

РУССКИЙ
Мы рекомендуем выбирать такие модели графических карт, у которых вентилятор гонит отработанный воздух к заднему слоту. Это обеспечивает беспрепятственную и эффективную циркуляцию воздуха в корпусе TJ11 и максимальную защиту от перегрева.

繁體中文
如果您安裝高階顯示卡，我們建議您選購風向為朝向Slot端的產品。這樣安裝於TJ11時，風扇才會朝上順著TJ11的氣流配置將廢熱排出。

簡体中文
如果您安装高阶显示卡，我们建议您选购风向为朝向Slot端的产品。这样安装于TJ11时，风扇才会朝上顺着TJ11的气流配置将废热排出。

日 本 語
グラフィックカードを選ぶ際、ファン送風が後部スロット方向に排気を行うモデルを推奨します。これはTJ11の中にスムーズで効率的な気流を生じ、最大の冷却性能を実現します。

한 국 어
그래픽 카드를 선택할때, 슬롯 후면으로 팬의 바람 방향이 슬롯 후면 쪽으로 되어 있는 제품을 선택하기를 바랍니다. 이런 그래픽 카드를 선택해야, TJ11의 공기흐름에 맞추어 최대의 냉각 성능을 발휘 할 수 있습니다.

Recommended cooling device setup and selection

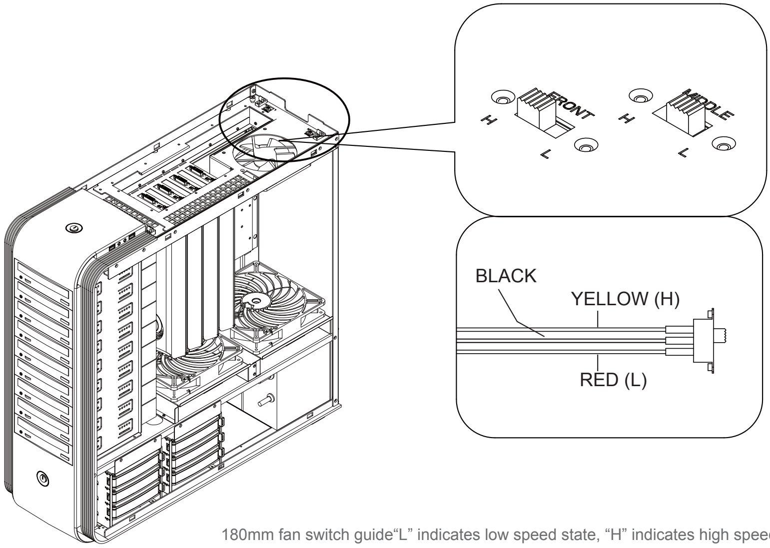

180mm fan switch guide“L” indicates low speed state, “H” indicates high speed state.

ENGLISH

TJ11’s two main Air Penetrator AP181 fans are speed adjustable in two speeds, 700rpm or 1200rpm.
The speeds are designed for silent or performance usage.

DEUTSCH

Die Geschwindigkeit der beiden Hauptlüfter (Air Penetrator AP181) des TJ11 kann angepasst werden: 700 U/min oder 1200 U/min.
Die Geschwindigkeiten dienen einem geräuscharmen oder besonders leistungsstarken Betrieb.

FRANÇAIS

Le régime des deux principaux ventilateurs AP181 Air Penetrator du TJ11 peut être ajusté sur 700 tr/min ou sur 1200 tr/min.
Les régimes ont été conçus pour un usage silencieux et performant.

ESPAÑOL

Los dos ventiladores principales Air Penetrator AP181 de la TJ11 se pueden ajustar a dos velocidades, 700rpm ó 1200rpm.
Las velocidades están fijadas para uso silencioso ó de alto rendimiento.

ITALIANO

Le due ventole Air penetrator AP181 di TJ11 sono regolabili su due diverse velocità, 700rpm o 1200rpm.
Le differenti velocità sono dedicate ad un utilizzo in regime silenzioso o prestazionale.

РУССКИЙ

Два основных вентилятора Air Penetrator AP181 в корпусе TJ11 могут работать на одной из двух скоростей: 700 об/мин или 1200 об/мин.
Эти скорости предназначены для бесшумного и высокопроизводительного режимов работы, соответственно.

繁體中文

TJ11 兩顆主要的180mm穿甲彈風扇允許轉速調整為700rpm或是1200rpm。請依您的需求調為高轉或是低轉。
180風扇開關說明圖：「L」代表風扇處於低轉速的工作狀態，「H」代表風扇處於高轉速的工作狀態。

簡体中文

TJ11 两颗主要的180mm穿甲弹风扇允许转速调整为700rpm或是1200rpm。请依您的需求调为高转或是低转。
180风扇开关说明图：「L」代表风扇处于低转速的工作状态，「H」代表风扇处于高转速的工作状态。

日 本 語

TJ11の2つの主要なAir Penetrator AP181ファンは700rpmまたは1200rpmという2速度に調整可能です。
回転数は静音性、または性能を目的として設定できます。

한 국 어

TJ11의 두개의 메인 Air Penetrator AP181 팬은 700rpm과 1200rpm의 두가지로 속도 조절이 가능합니다.

Recommended cooling device setup and selection

ENGLISH
SilverStone also has three models of 180mm for sale separately for replacement or upgrade:

DEUTSCH
SilverStone bietet zudem drei Modelle der 180 mm-Lüfter zum separaten Verkauf; mit diesen können Sie Ihr System aufrüsten oder alte Lüfter ersetzen:

FRANÇAIS
SilverStone vend aussi trois modèles de ventilateur de 180mm pour le remplacement ou une amélioration:

ESPAÑOL
SilverStone también tiene tres modelos de 180mm a la venta por separado como reemplazo ó mejora:

ITALIANO
Silverstone ha in catalogo 3 differenti modelli di ventole da 180mm, utilizzabili come sostituzione od aggiornamento:

РУССКИЙ
Кроме того, для замены или апгрейда компания "SilverStone" отдельно продает три модели 180-мм вентиляторов:

繁體中文
銀欣同時另外提供三款零售180mm風扇做為汰換或升級的選擇，我們認為風流量不足以代表整體散熱效能，在大部分的狀況下，AP181的流場對TJ11而言是最有利的：

簡体中文
银欣同时另外提供三款零售180mm风扇做为汰换或升级的选择，我们认为风流量不足以代表整体散热效能，在大部分的状况下，AP181的流场对TJ11而言是最有利的：

日 本 語
シルバーストーンはまた、交換やアップグレードのために別売の180mmの3つのモデルを用意しています:

한 국 어
SilverStone에서는 팬을 업그레이드나 교체를 위해 별도로 구매 가능한 3가지 종류의 180mm팬을 제공합니다:

AP181

Air Penetrator AP181 180mm fan, dual speeds at 700rpm and 1200rpm (80/130CFM)

FN181-BL

180mm fan with blue LEDs, fixed speed at 700rpm (100CFM)

FM181

180mm fan with variable speed controller, fan speed ranges from 500rpm to 1300rpm (65CFM to 150CFM)

Upgrade and maintenance

(1) Fan removal guide
If you need to replace, clean, or upgrade the fan, please follow the steps below.

1

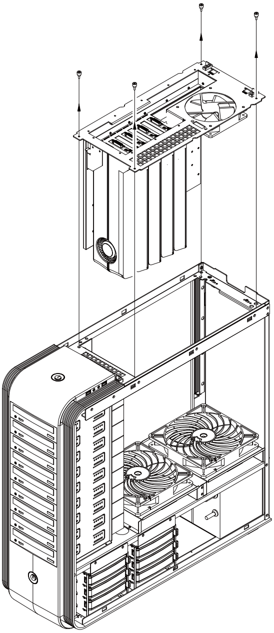

ENGLISH
Slide motherboard tray out of the chassis.

DEUTSCH
Entfernen Sie den Motherboard-Einschub aus dem Gehäuse.

FRANÇAIS
Faites glisser le porte-carte mère hors du châssis.

ESPAÑOL
Deslice la bandeja de la placa base hasta sacarla del chasis.

ITALIANO
Rimuovere il supporto scheda madre dal case.

РУССКИЙ
Выдвиньте кронштейн материнской платы из корпуса.

繁體中文
先移除主機板抽盤。

簡体中文
先移除主机板抽盘。

日 本 語
ケースからのマザーボードトレイをスライドさせて取り出します。

한 국 어
사이드 메인보드 트레이를 케이스 밖으로.

2

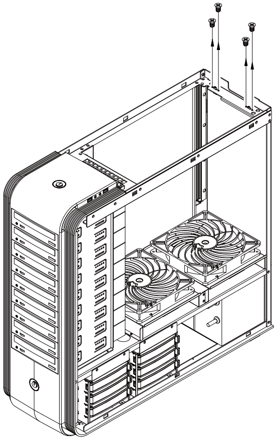

ENGLISH
Remove the four M2*3 screws holding the fan switch for the 180mm fans from the top panel (indicated by labels “front” and “rear”).

DEUTSCH
Entfernen Sie die vier M2*3-Schrauben, die den Lüftermotorschalter der 180 mm-Lüfter halten, vom oberen Paneel (durch Etiketten gekennzeichnet: „Vorne“ und „Hinten“).

FRANÇAIS
Retirez les quatre vis M2*3 qui maintiennent l'interrupteur du ventilateur, pour les ventilateurs de 180 mm, au panneau supérieur (indiqué par les étiquettes "avant" et "arrière").

ESPAÑOL
Quite los cuatro tornillos M2*3 que sujetan el interruptor de ventilador para los ventiladores de 180mm del panel superior (indicado por las etiquetas “frontal” y “trasero”)

ITALIANO
Rimuovere le quattro viti M2*3 che serrano lo switch per le ventole da 180mm dal pannello superiore (indicato dalle etichette “front” e “rear”)

РУССКИЙ
Отвинтите четыре винта M2x3, крепящие переключатели для 180-мм вентиляторов на верхней панели (с маркировкой «front» (передний) и «rear» (задний)).

繁體中文
取下鎖固180風扇開關的2顆M2*3螺絲（請依照上板上的"FRONT"或“REAR”選擇您所需拆卸的風扇開關）。

簡体中文
取下锁固180风扇开关的2颗M2*3螺丝（请依照上板上的"FRONT"或“REAR”选择您所需拆卸的风扇开关）。

日 本 語
上部パネル(「フロント」と「後部」ラベル表示のある方)から、180mmファンのファンスイッチを固定している2*3Mネジ4本を取り外します。

한 국 어
상부 패널의 180mm 팬 스위치를 (Front와 Rear로 표기) 고정하고 있는 M2*3 나사를 제거합니다.

3

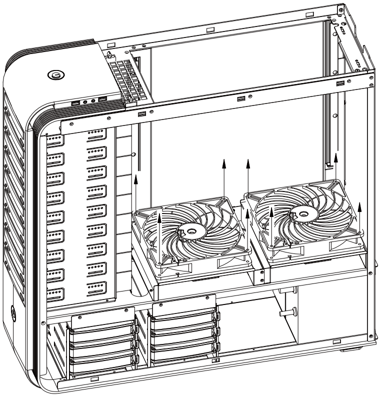

ENGLISH
Remove fan mounting screws to remove the fans for cleaning or replacement.

DEUTSCH
Lösen Sie die Montageschrauben des Lüfters, wenn Sie diesen reinigen oder ersetzen möchten.

FRANÇAIS
Pour déposer les ventilateurs, les nettoyer ou les remplacer, retirez les vis de montage de chaque ventilateur.

ESPAÑOL
Quite los tornillos de la estructura del ventilador para retirar los ventiladores para su limpieza ó reemplazo.

ITALIANO
Rimuovere le viti delle ventole per asportarle a scopo di pulizia o sostituzione.

РУССКИЙ
Отвинтите крепежные винты вентиляторов, чтобы снять вентиляторы для очитки или замены.

繁體中文
鬆開180風扇的鎖固螺絲。

簡体中文
松开180风扇的锁固螺丝。

日 本 語
クリーニングまたは交換には、ファンの取り付けネジを外してファンを取り外します。

한 국 어
청소와 교체를 위해 팬 고정 나사를 제거 합니다.

Upgrade and maintenance

4

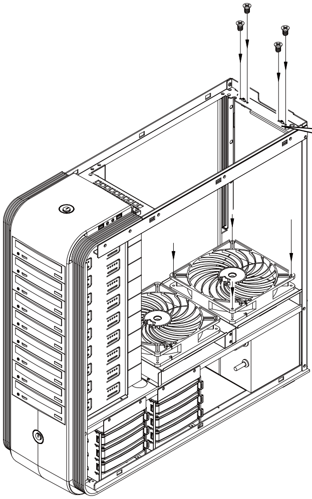

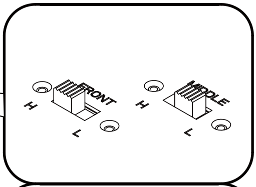

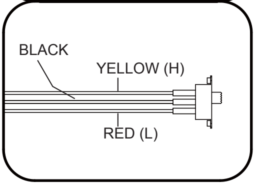

ENGLISH

Install fans back onto the fan bracket and secure with screws. Install the fan switches back onto the top panel, make sure the switch orientation matches the “H” and “L” (high and low speeds) markings correctly then secure with screws.

DEUTSCH

Installieren Sie die Lüfter wieder an der Lüfterhalterung; befestigen Sie sie mit Schrauben. Installieren Sie die Lüfterschalter wieder an der oberen Abdeckung; achten Sie darauf, dass die Schalterausrichtung mit den Markierungen „H“ und „L“ (hohe und geringe Geschwindigkeit) übereinstimmt; befestigen Sie dann die Schrauben

FRANÇAIS

Installez l'arrière des ventilateurs sur le support à ventilateur et fixez-les avec les vis. Installez le dos des interrupteurs de ventilateur sur le panneau supérieur. Respectez le sens d'installation en faisant correspondre les marques "H" (régime élevé) et "L" (régime faible). Fixez les interrupteurs avec les vis.

ESPAÑOL

Vuelva a instalar los ventiladores en el bracket para ventiladores y fíjelos con tornillos. Instale los interruptores para ventiladores en su lugar en el panel superior. Asegúrese de que la orientación del interruptor con las marcas “H” y “L” (velocidades alta y baja) es la correcta y luego fíjelo con tornillos.

ITALIANO

Installare nuovamente le ventole sul supporto ed assicurarle con le viti. Installare nuovamente lo switch sul pannello superiore. Assicuratevi che l’orientamento dell’interruttore sia corretto controllando la corrispondenza con i simboli “H” ed “L” (high and low).

РУССКИЙ

Установите вентиляторы на кронштейн для вентиляторов и закрепите их винтами. Установите переключатели вентиляторов на верхнюю панель, убедившись, что ориентация переключателей соответствует маркировке «H» и «L» (высокая и низкая скорости), а затем закрепите их винтами.

繁體中文

裝回180風扇，請參照上板上的"H"-"L"及左上示圖風扇開關接線定義圖，將風扇開關鎖固於上板。

簡体中文

装回180风扇，请参照上板上的"H"-"L"及左上示图风扇开关接线定义图，将风扇开关锁固于上板。

日 本 語

ファンブラケット上にファンを戻し、ネジで固定します。上部パネルにファンスイッチを戻し、スイッチの方向が「H」および「L」(高速と低速)と合っているのを確かめてから、ネジで固定します。

한 국 어

팬을 팬 브라켓에 다시 설치한 후, 팬 스위치를 상부 패널에 다시 설치합니다. 이후 방향이 H 와 L (고속과 저속으로 표기)이 잘 맞는지 확인하고 나사로 고정합니다.

Upgrade and maintenance

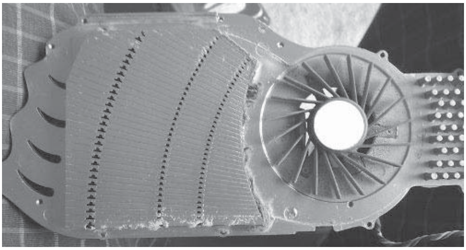

An example of a GPU cooler that is filled with dust and has lost most of its cooling performance

ENGLISH

TJ11's positive air pressure design is an effective configuration that will reduce dust buildup inside the case. Small air particles or lint will accumulate over time on intake filters instead of on the components inside the case. To maintain TJ11's excellent cooling performance for years to come, we recommend to clean all fan filters regularly every three months or half a year (depending on your environment). Below are steps to remove fan filters.

DEUTSCH

Das vorteilhafte Luftdruckdesign des TJ11 ist eine effektive Konfiguration, die Staubablagerungen innerhalb des Gehäuses vermindert. Im Laufe der Zeit sammeln sich kleine Partikel und Fusseln an den Luftzufuhrfiltern, anstatt an den Komponenten im Gehäuseinneren, an. Sie können eine jahrelange optimale Kühlleistung des TJ11 gewährleisten, indem Sie alle Lüfterfilter regelmäßig alle drei bis sechs Monate reinigen (je nach Umgebungsbedingungen). Nachstehend finden Sie die Schritte zur Entfernung der Lüfterfilter.

FRANÇAIS

La conception à pression d'air positive du TJ11 est une configuration efficace permettant de réduire l'accumulation de la poussière dans le boîtier. De petites particules d'air ou de peluche vont s'accumuler avec le temps sur les filtres d'aspiration, et non sur les composants à l'intérieur du boîtier. Pour conserver les excellentes performances de refroidissement du TJ11 au fil des ans, nous vous recommandons de nettoyer l'ensemble des filtres des ventilateurs, tous les trois ou six mois (selon votre environnement). Vous trouverez ci-dessous les étapes vous expliquant comment retirer les filtres des ventilateurs.

ESPAÑOL

El diseño de presión de aire positiva de la TJ11 es una configuración efectiva que reducirá la acumulación de polvo dentro de la carcasa. Pequeñas partículas de polvo ó pelusa se irán acumularán con el transcurso del tiempo en los filtros de entrada en lugar de en los componentes del interior de la carcasa. Para mantener la excelente capacidad de refrigeración de la TJ11 en años venideros, le recomendamos que limpie con regularidad todos los filtros de los ventiladores cada tres meses ó seis meses (dependiendo de dónde viva). A continuación están los pasos para quitar los filtros de los ventiladores.

ITALIANO

Il design a pressione positiva di TJ11 riduce considerevolmente gli accumuli di polvere all'interno del case. Le piccole particelle si accumulano infatti sui filtri invece che sui componenti interni. Per mantenere le eccellenti prestazioni di raffreddamento di TJ11 negli anni a venire vi raccomandiamo di procedere ad una regolare pulizia dei filtri (con cadenza trimestrale o semestrale dipendentemente dall'ambiente un cui è disposto il sistema). Di seguito i passi per la rimozione dei filtri.

РУССКИЙ

Конструкция корпуса TJ11 обеспечивает избыточное давление воздуха и, таким образом, имеет эффективную конфигурацию, препятствующую скоплению пыли внутри корпуса. Небольшие частицы и волокна, содержащиеся в воздухе, со временем будут скапливаться на впускных фильтрах, а не на компонентах, находящихся внутри корпуса. Для поддержания превосходного охлаждения компонентов в корпусе TJ11 в течение многих лет рекомендуется регулярно очищать все фильтры вентиляторов: раз в 3 месяца или раз в полгода (в зависимости от условий окружающей среды). Ниже приведена процедура для удаления фильтров вентиляторов.

繁體中文

TJ11正壓差搭配濾網方式是經的起時間考驗的高效率防塵方式，在使用相當長一段時間後，棉屑灰塵或其他可能妨礙散熱效能的小異物只會卡在濾網，而不是電腦內的元件上面。我們重視的散熱效能，是在您使用電腦長達2~3年後還能維持與全新的無異。為了維持這種散熱效能您只需要定期清理濾網，而不是電腦裡面的元件。視環境而定，我們建議您每3個月~半年必須清理濾網，以下是濾網的拆卸步驟。

簡体中文

TJ11正压差搭配滤网方式是经的起时间考验的高效率防尘方式，在使用相当长一段时间后，棉屑灰尘或其它可能妨碍散热效能的小异物只会卡在滤网，而不是计算机内的组件上面。我们重视的散热效能，是在您使用计算机长达2~3年后还能维持与全新的无异。为了维持这种散热效能您只需要定期清理滤网，而不是计算机里面的组件。视环境而定，我们建议您每3个月~半年必须清理滤网，以下是滤网的拆卸步骤。

日 本 語

TJ11の正圧設計は、ケース内のホコリの蓄積を減少させる有効な構造です。時と共に空気中の微粒子または糸くずはケース内のコンポーネントト上の代わりに取入れロフィルタに溜まります。この先何年もの間TJ11の素晴らしい冷却性能を維持するには、全てのファンを3ヶ月ないしは半年(環境に依存)ごとに規則的に清掃するようお勧めします。以下は、ファンフィルタを取り外す手順です。

한 국 어

TJ11의 양압 디자인은 케이스 내부에 먼지가 싸이는 것을 방지 하기 위한 효과적인 디자인입니다. 작은 분진이나 먼지는 케이스 내부에 있는 필터에 시간에 따라 쌓이게 됩니다. TJ11의 우수한 냉각 성능을 계속 유지하기 위헤서 매 3개월 혹은 6개월(사용환경에 따라)마다 필터 청소를 권장합니다. 다음의 필터 제거 과정을 참고하세요.

Upgrade and maintenance

A

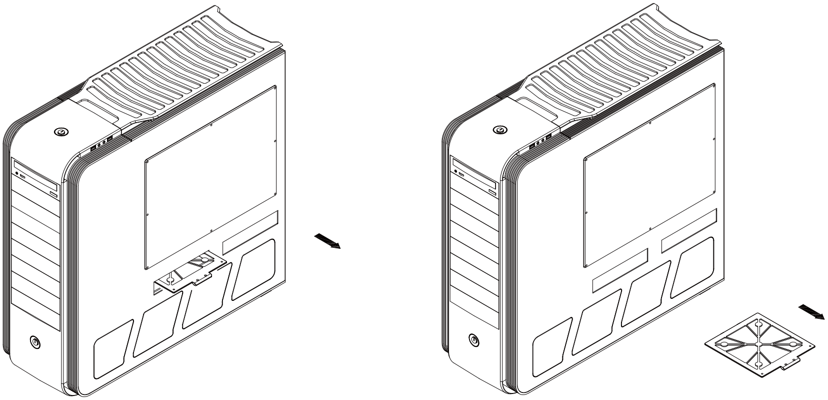

ENGLISH
For 180mm fan filters, please remove them as shown.

DEUTSCH
Bitte entfernen Sie die Filter der 180 mm-Lüfter wie in der Abbildung gezeigt.

FRANÇAIS
Pour les filtres de ventilateur de 180 mm, veuillez les retirer comme illustré.

ESPAÑOL
Para los filtros de los ventiladores de 180mm, por favor retírelos como se muestra.

ITALIANO
Per le ventole da 180mm, rimuovere i filtri come mostrato.

РУССКИЙ
Удалите фильтры 180-мм вентиляторов, как показано.

繁體中文
180mm濾網，請直接拆卸。

簡体中文
180mm滤网，请直接拆卸。

日 本 語
180mmファンフィルタの場合、図示されるように取り外します。

한 국 어
180mm 팬 필터는 다음과 같이 제거하기 바랍니다.

Upgrade and maintenance

B

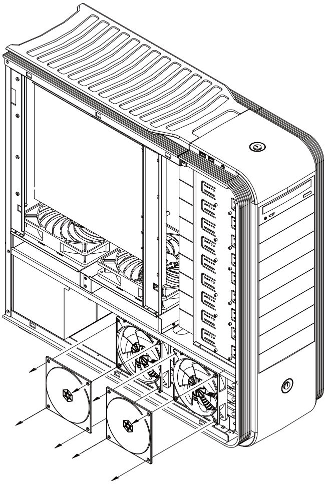

ENGLISH
For 120mm hard drive fan filters, after removing left side panel, use a screw driver to remove screws holding the 120mm fan filter (the fan will also come off at the same time).

DEUTSCH
120 mm-Festplattenlüfter: Lösen Sie nach dem Entfernen der linken seitlichen Blende mit einem Schraubendreher die Schrauben des 120 mm-Lüfterfilters (der Lüfter wird dadurch ebenfalls gelöst).

FRANÇAIS
Pour le filtre de ventilateur du disque dur de 120 mm, retirez le panneau gauche. Dévissez les vis qui maintiennent le filtre du ventilateur de 120 mm (le ventilateur se dépose en même temps).

ESPAÑOL
Para los filtros de los ventiladores de 120mm para los discos duros, tras retirar el panel lateral izquierdo, use un destornillador para retirar los tornillos que sujetan el filtro del ventilador de 120mm (el ventilador saldrá a la vez).

ITALIANO
Per i filtri delle ventole da 120mm, dopo aver rimosso il pannello laterale sinistro, utilizzare un cacciavite per svitare le viti che tengono il filtro (la procedura permette al contempo la rimozione della ventola).

РУССКИЙ
При удалении фильтра 120-мм вентилятора охлаждения жестких дисков сначала снимите левую боковую панель, а затем с помощью отвертки отвинтите винты, крепящие фильтр 120-мм вентилятора (вентилятор при этом также отсоединится).

繁體中文
120硬碟風扇濾網，請在移除左側板後用螺絲起子拆卸（會連著風扇拆下）。

簡体中文
120硬盘风扇滤网，请在移除左侧板后用螺丝起子拆卸（会连着风扇拆下）。

日 本 語
120mmハードドライブファンの場合、左側のパネルを取り外してから、ドライバーで120mmファンフィルタ（ファンは同時に外れる）を固定しているネジを取り外します。

한 국 어
120mm 하드 드라이브 팬필터의 경우, 왼쪽 사이드 패널을 제한 한 뒤에 드라이버로 120mm 팬필터를 고정시키는 나사를 제거 합니다.（팬도 동시에 제거 됩니다.）

C

ENGLISH
There are two FF141 magnetized fan filters included in the accessories box, you may use them to attach directly on the power supplies.

DEUTSCH
Im Lieferumfang sind zwei magnetisierte Lüfterfilter (FF141) enthalten; Sie können diese direkt an den Netzteilen anbringen.

FRANÇAIS
Deux filtres de ventilateur magnétisés FF141 sont inclus dans la boîte à accessoires. Vous pouvez les utiliser en les fixant directement sur les blocs d'alimentation.

ESPAÑOL
Se incluyen dos filtros magnetizados para ventilador FF141 en la caja de accesorios, puede pegarlos directamente en las fuentes de alimentación.

ITALIANO
Vi sono due filtri magnetici FF141 inclusi nel box degli accessori, potete utilizzarli applicandoli direttamente sull'alimentatore.

РУССКИЙ
В коробке с принадлежностями имеется два магнитных фильтра вентиляторов FF141, которые можно использовать, прикрепив непосредственно к блокам питания.

繁體中文
零件包附有2片的FF141風扇濾網，有需要時可貼在電源上。

簡体中文
零件包附有2片的FF141风扇滤网，有需要时可贴在电源上。

日 本 語
付属品ボックスに付属しているFF141磁気付きファンフィルタ2個があり、直接電源の上に付着させることができます。

한 국 어
두개의 자석이 달린 FF141 팬 필터가 액세서리 박스에 동봉되어 있고 이를 파워 서플라이에 직접 부착해 사용할 수 있습니다.

Upgrade and maintenance

ClearCMOS

ENGLISH
TJ11 supports SST-CLEARCMOS installation on a designated part of the case, please see example below:

DEUTSCH
Das TJ11 unterstützt die SST-CLEARCMOS-Installation an einem dazu vorgesehenen Teil des Gehäuses;
bitte halten Sie sich an das nachstehende Beispiel:

FRANÇAIS
Le TJ11 est compatible avec l'installation du SST-CLEARCMOS dans une partie spéciale du boîtier, voici un exemple ci-dessous:

ESPAÑOL
La TJ11 acepta la instalación de SST-CLEARCMOS en una parte dedicada a ello en la carcasa, por favor vea el ejemplo siguiente:

ITALIANO
TJ11 supporta l'installazione, in una specifica zona del case, di SST-CLEARCMOS, come da esempio seguente:

РУССКИЙ
В корпусе TJ11 в специально отведенном месте может быть установлен разгонщик SST-CLEARCMOS, ниже приводится пример:

繁體中文
TJ11支援SST-CLEARCMOS安裝在非佔用Slot卡槽的地方，請參考下圖：

簡体中文
TJ11支持SST-CLEARCMOS安装在非占用Slot卡槽的地方，请参考下图：

日 本 語
TJ11はケースの指定された部分でのSST-CLEARCMOSインストールに対応しています。下の例をご参照ください:

한 국 어
TJ11는 SST-CLEARCMOS 설치는 아래 예와 같이 케이스에 지정된 부분에 설치합니다:

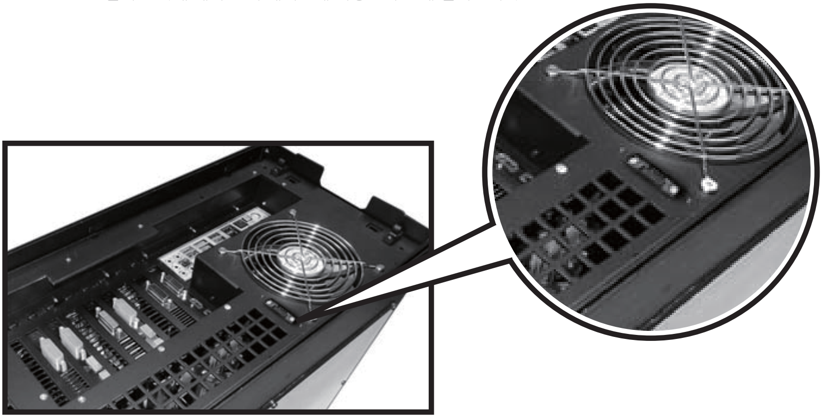

Upgrade and maintenance

SATA hot-swap

ENGLISH

All six 3.5” hard drive bays have CP05 hot-swappable adapter included. Please note the following points if you decide to utilize the hot-swap functionality:

A. If you need to swap hard drives while running an operating system (hot-swap), you need to make sure the SATA chipset (or motherboard southbridge) used to connect to hard drives has proper support and driver to do so. For more information on how to setup your system for hot-swap hard drives, please refer to the video at this link: http://www.youtube.com/watch?v=NoNiEMPnSEk

B. Once you have successfully set up hot-swap functionality in your system, we recommend using separate power cables for the system drive and data drives. To facilitate in recognizing and organizing your connections from the power supply to your hard drives, we have added a “system” label to the power connector on the lowest drive tray of the rear 3.5” drive cage.

DEUTSCH

Alle sechs 3,5 Zoll-Festplatteneinschübe verfügen über einen Hot-Swapping-fähigen CP05-Adapter. Bitte beachten Sie die folgenden Punkte, wenn Sie die Hot-Swapping-Funktionalität nutzen möchten:

A. Wenn Sie Festplatten im laufenden Betrieb austauschen müssen (Hot-Swapping), muss der SATA-Chipsatz (oder die Southbridge des Motherboards) diese Funktion unterstützen; außerdem sind entsprechende Treiber erforderlich. Weitere Informationen zum Einrichten Ihres Systems mit Hot-Swapping-Festplatten finden Sie im folgenden Video: http://www.youtube.com/watch?v=NoNiEMPnSEk

B. Sobald Sie die Hot-Swapping-Funktionalität erfolgreich in Ihrem System eingerichtet haben, empfehlen wir Ihnen den Einsatz separater Netzkabel für das Systemlaufwerk und die Datenlaufwerke. Damit Sie Ihre Verbindungen vom Netzteil leichter zuordnen und organisieren können, haben wir dem Netzanschluss am untersten Festplatteneinschub auf der Rückseite des 3,5 Zoll-Festplattenkäfigs ein „system“-Etikett hinzufügt.

FRANÇAIS

Les six baies de lecteur de disque de dur 3,5" disposent chacune d'un adaptateur permutable à chaud CP05 inclus. Veuillez noter les points suivants si vous décidez d'utiliser la fonction de permutation à chaud :

A. Si vous avez besoin de changer de disque dur pendant que le système d'exploitation fonctionne (hot-swap), vous avez besoin d'être sur et certains que la puce SATA (ou la puce southbridge de la carte mère) utilisé pour brancher le disque dur possède un bon support et un bon pilote pour cette fonctionnalité. Pour plus d'informations sur comment configurer votre système pour utiliser les disques durs hot-swap, veuillez vous référer à la vidéo disponible à ce lien : http://www.youtube.com/watch?v=NoNiEMPnSEk

B. Une fois la fonction de permutation à chaud correctement paramétrée dans votre système, nous vous recommandons d'utiliser des câbles d'alimentation distincts pour le lecteur du système et pour les lecteurs de données. Pour faciliter la reconnaissance et l'organisation de vos connexions bloc d'alimentation/lecteurs de disque dur, nous avons ajouté une étiquette "système" sur le connecteur d'alimentation du support inférieur du lecteur de la cage du lecteur arrière de 3,5".

ESPAÑOL

Las seis bahías para discos duros de 3,5” incluyen un adaptador CP05 para cambio en caliente. Por favor, tenga en cuenta lo siguiente si decide utilizar la función de cambio en caliente:

A. Si necesita cambiar sus discos duros mientras se ejecuta un sistema operativo (cambio en caliente), necesita asegurarse de que el chipset SATA (ó southbridge de la placa base) usado para conectar los discos duros tiene los controladores y funcionalidad adecuados. Para más información sobre cómo configurar su sistema para cambiar en caliente los discos duros, por favor consulte el video de este vínculo: http://www.youtube.com/watch?v=NoNiEMPnSEk

B. Una vez que haya conseguido establecer la función de cambio en caliente en su sistema, le recomendamos usar cables de potencia distintos para el sistema y los dispositivos de datos. Para facilitar y organizar sus conexiones desde la fuente de alimentación hasta los discos duros, hemos añadido una etiqueta de “sistema” en el conector de potencia en la bandeja inferior para dispositivos de la carcasa posterior para dispositivos de 3,5”.

ITALIANO

Tutte le sei sedi per hard drive hanno l’adattatore hot-swappable CP05 incluso. Leggere attentamente i seguenti punti se decidete di utilizzare la funzionalità hot-swap:

A. Se avete bisogno di effettuare un hot-swap mentre è attivo il sistema operativo, dovete essere sicuri che il chipset di controllo del SATA (od il southbridge della scheda madre) siano dotati del supporto e dei driver specifici. Per maggiori informazioni su come configurare il vostro sistema per hard disk hot-swap, fate riferimento al video presente presso il seguente link: http://www.youtube.com/watch?v=NoNiEMPnSEk

B. Dopo aver abilitato la funzionalità hot-swap del sistema, vi raccomandiamo di utilizzare cavi di alimentazione separati per gli hard disk di sistema e gli hard disk dati. Per facilitare l’identificazione e l’organizzazione delle connessioni dall’alimentatore agli hard disk, abbiamo aggiunto un’etichetta “system” al connettore di alimentazione della sede più bassa del supporto hard disk (posteriore) da 3,5”.

РУССКИЙ

Все шесть отсеков для 3,5-дюймовых жестких дисков оснащены адаптером CP05 для «горячего» подключения.
Если вы собираетесь использовать функцию «горячего» подключения, следует учитывать перечисленные ниже факторы:

A. Если вам надо подключить жесткие диски при запущенной операционной системе (горячее подключение), убедитесь, что чипсет SATA (или южный мост материнской платы), используемый для подключения жестких дисков, поддерживает эту возможность, и нужный драйвер установлен. Дополнительную информацию о том, как настроить систему для горячего подключения жестких дисков, вы найдете в видеоролике по ссылке: http://www.youtube.com/watch?v=NoNiEMPnSEk
B. После конфигурирования функции «горячего» подключения компонентов системы рекомендуется использовать отдельные кабели питания для системного диска и дисков данных. Для упрощения распознавания и организации соединений от блока питания к жестким дискам на разъеме питания самого нижнего отсека для диска, расположенном в заднем кронштейне 3,5-дюймовых дисков, имеется дополнительная маркировка «system» (система).

繁體中文

本機已經內建六組CP05，但是我們提醒您：
A. 如果有需要在開機狀態插拔硬碟（即熱插拔），請先確認您的SATA控制晶片有支援熱插拔，並正確的驅動。
關於SATA熱插拔的啟動請參考：http://www.youtube.com/watch?v=NoNiEMPnSEk
B. 如果已經成功使用熱插拔，我們建議您將系統硬碟與資料硬碟的硬碟接線分開。
如果有必要在下3.5”的位置使用系統硬碟，建議您安裝在後硬碟架最下面的槽位，而他的電源接頭有多一個System標籤來區別，
您可以將系統碟以一條獨立電源線連接。

簡体中文

本机已经内建六组CP05，但是我们提醒您：
A. 如果有需要在开机状态插拔硬盘（即热插拔），请先确认您的SATA控制芯片有支持热插拔，并正确的驱动。
关于SATA热插拔的启动请参考：http://www.youtube.com/watch?v=NoNiEMPnSEk
B. 如果已经成功使用热插拔，我们建议您将系统硬盘与数据硬盘的硬盘接线分开。
如果有必要在下3.5”的位置使用系统硬盘，建议您安装在后硬盘架最下面的槽位，而他的电源接头有多一个System标签来区别，
您可以将系统碟以一条独立电源线连接。

日 本 語

3.5インチハードドライブベイ6つは全てCP05ホットスワップ・アダプタを備えています。ホットスワップ機能を利用する際には、以下の点にご注意ください:

A. オペレーティングシステム稼働中にハードディスクドライブを交換する（ホットスワップ）必要がある場合、ハードディスクドライブ接続に使用されるSATAチップセット（またはマザーボードのサウスブリッジ）およびドライバが正しく対応していることを確認してください。ご使用のシステムをハードディスクドライブのホットスワップ対応に設定する方法については、下記リンクのビデオをご参照ください。http://www.youtube.com/watch?v=NoNiEMPnSEk
B. システムにおいて、ホットスワップ機能が正しく設定できたら、システムドライブとデータドライブに別個の電力ケーブルを使用するようお勧めします。 電源からハードドライブまでの接続を識別・分類を容易にするため、後部3.5インチドライブケージの下側ドライブトレイ上の電力コネクタには「システム」ラベルが付いています。

한 국 어

6개의 하드 드라이브 베이는 CP05 핫 스왑 어댑터가 모두 동봉되어 있습니다. 핫스왑 기능을 사용하고자 한다면, 다음을 꼭 참조하시기 바랍니다:

A. 운영체제가 동작하는 중에 하드 드라이브를 스왑(핫스왑)핑 하려면, 메인보드 사우스브리지의 SATA 칩셋을 확인해, 드라이버가 하드 드라이브를 정상적으로 지원하는지 확인해야 합니다. 핫스와 하드 드라이브 장착에 필요한 보다 더 자세한 정보를 는 다음 링크를 참조하시기 바랍니다. http://www.youtube.com/watch?v=NoNiEMPnSEk
B. 핫스왑 기능을 시스템에 모두 설정하게 되면, 시스템 드라이브와 데이터 드라이브의 파워 케이블을 별도로 사용하기를 권장합니다. 하드 드라이브의 파워 연결의 편의를 위해, 3.5” 드라이브 케이지의 가장 아래쪽에 있는 파워 커넥터에 “System”이라고 표기를 해 놓았습니다.

Useful information for modding

B.

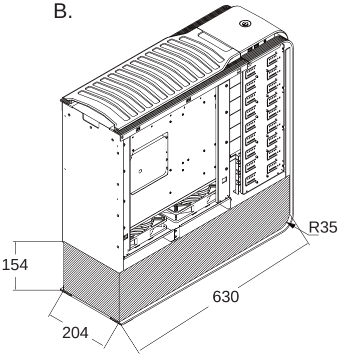

C.

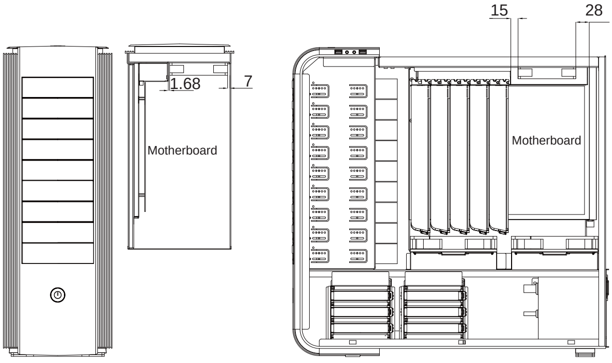

ENGLISH

please note that any cutting, drilling, or irreversible modification on the chassis will void your warranty, the information provided below is not an endorsement from SilverStone to mod or alter your chassis.

A. If you need to utilize the entire lower compartment of TJ11, the drive cages can be easily removed and reinstall into the 5.25” drive bays on the front panel. Each drive cage will take up three 5.25” drive bays.

B. After the drive cages are removed, you will have an open area capable of accepting other components, please refer to the diagram for more info:

C. The clearance around the top 120mm fan: Right keep out area – 7mm; Left keep out area – 1.68mm; Front keep out area – 15mm; Rear keep out area – 28mm.

DEUTSCH

Hilfreiche Informationen zum Modding (bitte beachten Sie, dass das Ausstanzen, Ausfräsen und andere irreversible Modifikationen am Gehäuse die Garantie erlöschen lassen; die nachstehenden Informationen stellen keine Befürwortung zur Modifikation oder Änderung des Gehäuses seitens SilverStone dar.)

A. Wenn Sie den gesamten unteren Bereich des TJ11 nutzen möchten, können Sie einfach die Festplattenkäfige entfernen und in den 5,25 Zoll-Einschüben an der Frontblende installieren. Jeder Festplattenkäfig benötigt bis zu drei 5,25 Zoll-Festplatteneinschübe.

B. Nachdem Sie die Festplattenkäfige entfernt haben, können in diesem Freiraum andere Komponenten aufgenommen werden; weitere Informationen entnehmen Sie bitte dem Diagramm:

C. Freiraum rund um den oberen 120 mm-Lüfter: Sicherheitsabstand rechts – 7 mm; Sicherheitsabstand links – 1,68 mm; Sicherheitsabstand vorne – 15 mm; Sicherheitsabstand hinten – 28 mm.

FRANÇAIS

Informations utiles concernant les modifications (veuillez noter que la découpe, le perçage ou une modification irréversible apportée au châssis annulera votre garantie. Les informations ci-dessous ne doivent pas être considérées comme une autorisation de SilverStone à modifier ou à altérer votre châssis.)

A. Si vous devez utiliser l'intégralité du compartiment inférieur du TJ11, les cages des lecteurs peuvent être facilement démontées et réinstallées dans les baies pour lecteur de 5,25" du panneau avant. Chaque cage de lecteur occupera trois baies pour lecteur de 5,25".

B. Une fois les cages pour lecteur déposées, vous disposerez d'une zone libre, pouvant loger d'autres composants. Veuillez consulter le diagramme pour plus d'informations :

C. Espace libre au-dessus du ventilateur de 120 mm: Zone libre à droite - 7 mm; Zone libre à gauche - 1,68 mm; Zone libre à l'avant - 15 mm; Zone libre à l'arrière - 28 mm.

ESPAÑOL

Información útil para modificaciones (por favor, tenga en cuenta que cualquier corte, taladro ó modificación irreversible del chasis anulará su garantía, la información que aparece a continuación no es una aprobación expresa de Silverstone para modificar ó alterar su chasis).

A. Si necesita usar todo el compartimiento inferior de la TJ11, las carcasas para dispositivos pueden retirarse fácilmente y reinstalarse en las bahías para dispositivos de 5,25” en el panel frontal. Cada carcasa para dispositivos ocupará tres bahías para dispositivos de 5,25”.

B. Después de retirar las carcasas para dispositivos, tendrá una zona abierta capaz de aceptar otros componentes, por favor consulte el diagrama para tener más información:

C. La zona libre alrededor del ventilador superior de 120mm debe ser: Parte derecha: 7mm; Parte izquierda: 1,68mm; Parte frontal: 15mm; Parte trasera: 28mm.

ITALIANO

Informazioni utili per il modding (tenete presente che qualsiasi taglio, fresatura, o modifiche irreversibili allo chassis invalidano la garanzia. Le informazioni di seguito non sono da considerarsi come incoraggiamento da parte di SilverStone alla modifica o alterazione del case).

A. Se avete bisogno di utilizzare per intero il compartimento inferiore di TJ11, i supporti degli hard disk possono essere facilmente rimossi e reinstallati nelle sedi frontali da 5.25”. Ogni supporto occuperà il posto di tre bay da 5.25”.

B. Dopo aver rimosso i supporti per gli hard disk, avrete a disposizione una zona in grado di ospitare altri componenti; fare riferimento al diagramma per maggiori informazioni:

C. Tolleranze nei pressi della ventola superiore da 120mm: Area destra – 7mm; Area sinistra – 1.68mm; Area frontale – 15mm; Area posteriore – 28mm.

РУССКИЙ

Полезная информация о моддинге. (Следует учитывать, что резка, сверление и любая необратимая модификация корпуса приведет к аннулированию гарантии. Приведенная ниже информация не является одобрением компании SilverStone на модификацию или изменение корпуса.)
A. При необходимости использования всего нижнего отсека корпуса TJ11 кронштейны жестких дисков можно легко удалить и установить в отсеки для 5,25-дюймовых дисков на передней панели. Каждый кронштейн для жестких дисков займет три отсека для 5,25-дюймовых дисков.
B. После извлечения кронштейнов жестких дисков образуется свободное пространство для установки других компонентов. Дополнительные сведения представлены на приведенной ниже схеме:
C. Зазор вокруг верхнего 120-мм вентилятора: Свободное пространство справа – 7 мм; Свободное пространство слева – 1,68 мм;
Свободное пространство спереди – 15 мм; Свободное пространство сзади – 28 мм.

繁體中文

改裝需要資料
A. 如果下方區域因為其他用途需要將硬碟架移除，可將其中一個硬碟架裝在光碟架下方，此方法將佔用3個5.25”槽位。
B. 移除硬碟架後，機殼下方的可用空間請參考圖面標示:
C. 上方120mm風扇: 右方Keep out有7mm; 左方Keep out有1.68mm; 前方Keep out有15mm; 後方Keep out有28mm。

簡体中文

改裝需要数据
A. 如果下方区域因为其它用途需要将硬盘架移除，可将其中一个硬盘架装在光盘架下方，此方法将占用3个5.25”槽位。
B. 移除硬盘架后，机壳下方的可用空间请参考图面标示:
C.上方120mm风扇: 右方Keep out有7mm; 左方Keep out有1.68mm；前方Keep out有15mm；后方Keep out有28mm。

日 本 語

変更のための有益な情報（ケースの切断、ドリル加工、または不可逆な修正のいずれかを行うと、保証が無効になります。以下の情報はケースの変更に関するSilverStoneからの公的承認ではない点にご注意ください。）
A. TJ11の下方コンパートメント全体を利用する必要があるならば、ドライブケージは容易に取り外すことができ、フロントパネルの5.25インチドライブベイに再装着できます。各ドライブケージには3つの5.25インチドライブベイを要します。
B. ドライブケージを取り外した後に、他のコンポーネントを装着できるスペースができますが、詳細については図をご参照ください:
C. 上部120mmのファン周囲に必要なスペース:右側必要エリア —7mm；左側必要エリア —1.68mm；前側必要エリア — 15mm；後側必要エリア —28mm

한 국 어

시스템의 개조에 대한 정보 (절단, 천공, 은 물론 이외의 모든 비가역적인 변형 및 개조를 한경우에는 제품보증을 받을 수 없습니다. 그러므로, 아래 정보는 SilverStone이 개조를 할 경우 도움을 드리고자 하는 내용이지 개조후에도 제품보증이 계속 될 수 있다는 내용이 아님을 밝힙니다.)
A. TJ11의 하부 구조 전체를 사용하고잘 할때에는, 드라이브 케이지를 손쉽게 제거 할 수 있고, 전면 패널의 5.25” 드라이브 베이에 장착 가능합니다.
각각의 드라이브 케이지는 5.25” 드라이브베이 3개를 차지하게 됩니다.
B. 드라이브 케이지가 제거되면, 다른 부품을 수용할 수 있는 개방된 공간이 확보되는데, 자세한 내용 확인을 위해서는 아래 그림을 참조하시기 바랍니다:
C. 상부 120mm 팬의 간격: 오른쪽 공간 : 7mm; 왼쪽 공간 : 1.68 mm; 전면 공간 : 15mm; 후면 공간 : 28mm